Hymes Energy Produktübersicht 02/2026

HYMES ENERGY

power to the people

MÖGLICHE EINSATZBEREICHE

Die in dieser Produktübersicht aufgeführten Ladestationen stellen nur eine Auswahl des Hymes Lieferprogrammes dar.
Sprechen Sie uns gerne bei konkreten Kundenanfragen an!

	Ladepunkte	Leistung	Eichrechtskonform	Privatkunde	Geschäfts- und Firmenkunden	Hotels, Gaststätten, Einzelhändler	Fuhrparks und Flotten	Nutzfahrzeuge	Öffentlicher Bereich
VESTEL AC-Charger									
EVC04-AC11SWA-T2P7	1x Typ2 (3P)	1x 11kW							
EVC04-AC22HSW	1x Typ2 (3P)	1x 22kW							
EVC04-AC22SW-T2P	1x Typ2 (3P)	1x 22kW							
EVC04-AC22SWLD-MID	1x Typ2 (3P)	1x 22kW							
EVC04-AC22SWLD-MID -T2P	1x Typ2 (3P)	1x 22kW							
EVC04-AC22SWLD-EICH	1x Typ2 (3P)	1x 22kW	✓						
EVC04-AC22SWLD-EICH -T2P	1x Typ2 (3P)	1x 22kW	✓						
EVC10-AC22SWLDA-MID	2x Typ2 (3P)	2x 11kW oder 1x 22kW							
EVC10-AC22SWLDA-MID -T2P	2x Typ2 (3P)	2x 11kW oder 1x 22kW							
EVC10-AC22SWLDA-EICH	2x Typ2 (3P)	2x 11kW oder 1x 22kW	✓						
EVC10-AC22SWLDA-EICH -T2P	2x Typ2 (3P)	2x 11kW oder 1x 22kW	✓						

*Irrtümer und Änderungen vorbehalten

	Ladepunkte	Leistung	Eichrechtskonform	Privatkunde	Geschäfts- und Firmenkunden	Hotels, Gaststätten, Einzelhändler	Fuhrparks und Flotten	Nutzfahrzeuge	Öffentlicher Bereich
VESTEL DC-Charger									
DC Vesper	1x CCS	bis 40kW DC			✓		✓	✓	
DC Vesper *ERK*	1x CCS	bis 40kW DC	✓		✓	✓	✓		✓
DC Spica	2x CCS	bis 80kW DC			✓		✓	✓	
DC Spica *ERK*	2x CCS	bis 80kW DC	✓		✓	✓	✓		✓
Alfen									
Eve Single S-line	1x Typ2 (3P)	1x 11kW		✓	✓				
Eve Single S-line 5m Kabel	1x Typ2 (3P)	1x 11kW		✓	✓				
Eve Single Pro-line DE	1x Typ2 (3P)	1x 22kW	✓	✓	✓	✓	✓		✓
Eve Single Pro-line DE - Kabel	1x Typ2 (3P)	1x 22kW	✓	✓	✓	✓	✓		✓
Eve Single Plus DE	1x Typ2 (3P)	1x 22kW	✓	✓	✓	✓	✓		✓
Eve Single Plus DE - Kabel	1x Typ2 (3P)	1x 22kW	✓	✓	✓	✓	✓		✓
Eve Double Pro-line	2x Typ2 (3P)	2x 11kW oder 2x 22kW			✓		✓		
Eve Double Pro-line DE	2x Typ2 (3P)	2x 11kW oder 2x 22kW	✓		✓	✓	✓		✓
Eve Double Plus DE	2x Typ2 (3P)	2x 22kW	✓		✓	✓	✓		✓
Eve Double Plus Public DE	2x Typ2 (3P)	2x 11kW oder 2x 22kW	✓		✓	✓	✓		✓

*Irrtümer und Änderungen vorbehalten

	Ladepunkte	Leistung	Eichrechtskonform	Privatkunde	Geschäfts- und Firmenkunden	Hotels, Gaststätten, Einzelhändler	Fuhrparks und Flotten	Nutzfahrzeuge	Öffentlicher Bereich
Alpitronic									
Hypercharger HYC 200 *ERK*	2x CCS	bis 200KW DC	✓		✓	✓	✓	✓	✓
Hypercharger HYC 400 *ERK*	2x CCS	bis 400KW DC	✓		✓	✓	✓	✓	✓
Hypercharger HYC 50 *ERK*	2x CCS	bis 50KW DC	✓		✓	✓	✓	✓	✓
Hypercharger HYC 50	2x CCS	bis 50KW DC			✓		✓	✓	
AUTEL AC-Charger									
MaxiCharger A22-DE	1x Typ2 (3P)	1x 22kW	✓	✓	✓	✓	✓		✓
AUTEL DC-Charger									
MaxiCharger DC Compact	2x CCS2	bis 50kW DC			✓		✓	✓	
MaxiCharger DC Compact 50 *ERK*	2x CCS2	bis 50kW DC	✓		✓	✓	✓	✓	✓
MaxiCharger DC Fast *ERK*	2x CCS2	bis 240kW DC	✓		✓	✓	✓	✓	✓
MaxiCharger DH 240 *ERK*	2x CCS2	bis 240kW DC	✓		✓	✓	✓	✓	✓
MaxiCharger DH 480 *ERK*	2x CCS2	bis 480 kW DC	✓		✓	✓	✓	✓	✓
MaxiCharger DS Host + Dispenser	2x CCS2 oder 1x CCS2 + MCS	bis 1200kW					✓	✓	
CIRCONTROL									
Post eVolve Smart T *ERK*	2x Typ2 (3P)	2x 22kW	✓		✓	✓	✓		✓

*Irrtümer und Änderungen vorbehalten

	Ladepunkte	Leistung	Eichrechtskonform	Privatkunde	Geschäfts- und Firmenkunden	Hotels, Gaststätten, Einzelhändler	Fuhrparks und Flotten	Nutzfahrzeuge	Öffentlicher Bereich
EVBox									
Troniq Modular 90	2x CCS2	bis 90kW DC	✓						
Troniq Modular 150	2x CCS2	bis 150kW DC	✓						
Troniq Modular 210	2x CCS2	bis 210kW DC	✓						
Troniq High Power 320	2x CCS2	bis 320kW DC	✓						
Troniq High Power 400	2x CCS2	bis 400kW DC	✓						
Blaupunkt									
P3PM2T2	1x Typ2 (3P)	1x11kW							

*Irrtümer und Änderungen vorbehalten

Hymes Energy GmbH
Konrad-Zuse-Str. 3
54552 Daun-Nerdlen
Deutschland
Telefon: +49 6592 9999 27 0
Telefax: +49 6592 9999 27 099
E-Mail: info@hymes.de
Internet: www.hymes.de

Kommunikation steht bei Hymes an vorderster Stelle.
Wir freuen uns, wenn Sie mit uns in Kontakt treten. Teilen Sie uns Ihre Fragen, Wünsche und Anregungen rund um die Ladeinfrastruktur mit. Dazu steht Ihnen wahlweise entweder unser Mitarbeiter - Team direkt oder auch das Kontaktformular auf unserer Webseite zur Verfügung.

GERMAN CHARGE
– Betriebs- und Abrechnungssoftware für Ladestationen

German Charge

Ziel unseres Unternehmens war es von Anfang an, für den Kunden eine gesamtheitliche Lösung zu schaffen, die neben einer zuverlässigen, zukunftsorientierten und langlebigen Produktqualität der Ladestationen zudem auf Konsumentenbedürfnisse zugeschnittene Dienstleistungspakete beinhaltet.

Aus diesem Grund haben wir unter der Marke German Charge verschiedene Dienstleistungspakete zusammengestellt, die keine Service-Wünsche offenlassen.

Egal ob eine öffentlich betriebene Ladestation oder halböffentliche Ladepunkte für einen Fuhrpark – **Hymes übernimmt für Sie den Betrieb und kümmert sich um die Abrechnung des geladenen Stroms**.

Mit den **Business-Connect-Tarifen** bieten wir im Geschäftskundenbereich die passende Lösung. Für Dienstwagenfahrer wurden spezielle **Staff-Connect-Tarife** aufgelegt, um eine möglichst einfache und unkomplizierte Abrechnung mit dem Arbeitgeber von zu Hause privat geladenem Strom zu ermöglichen.

Mit einer Anbindung an das German Charge Backend bringen wir Ihre Ladepunkte online und machen sie für den jeweiligen Einsatzzweck erreichbar.

Hymes Energy versteht sich als langfristiger Partner, der diesen Anspruch auf allen Kundenebenen mit entsprechenden Leistungen unterstreicht.

Hymes Energy bietet Lösungen für:

- Privatkunden
- Geschäfts- und Firmenkunden
- Hotels, Gaststätten, Einzelhändler und Autohäuser
- Mehrfamilienhäuser und Wohnungsgenossenschaften
- Fuhrparks und Flotten
- Kommunen und öffentliche Betreiber

mit:

- Eichrechtskonformen Ladestationen (AC und DC)
- Lösungen mit Last- und Energiemanagement
- Abrechnung von Ladevorgängen über das German Charge Abrechnungssystem

power to the people

Hymes Energy bietet Ihnen die gesamte Wertschöpfungskette rund um Ladelösungen für Elektrofahrzeuge. Wir bieten die notwendige Ladeinfrastruktur und decken die gesamte Bandbreite an Leistungen im Bereich Elektromobilität ab.

Ihr Experte für Ladeinfrastruktur

Angefangen bei reinen Beratungsleistungen über Lieferung von Ladestationen, Abrechnung von Ladevorgängen bis hin zu Service- und Wartungsverträgen bieten wir als Full-Service-Dienstleister ganzheitliche Lösungen an.

EVC04-AC11SWA-T2P7

11kW AC Ladestation (mit RFID-Reader, WIFI, FI-Typ A und DC-Sense)

HIGHLIGHTS

- 3-phasige AC Wallbox
- 11kW Ladeleistung
- 1 Ladepunkt Typ2 (Stecker)
- 7m Ladekabel
- Integrierter FI-Typ A + DC-Fehlerstromsensor
- WLAN / Ethernet

Der integrierte DC-Fehlerstromsensor gehört zur Grundausstattung der EVC04-AC11SWA-T2P7. Im Gegensatz zur SW-Serie ist die SWA Variante zusätzlich mit einem FI-Schutzschalter Typ A ausgestattet. Das angeschlagene Ladekabel ist in der Länge 7m erhältlich. Die Wallbox kann über den potenzialfreien Schaltkontakt, RFID-Kartenleser sowie WiFi (mittels Smartphone-App) gesteuert werden.

ELEKTRISCHE PARAMETER

- max Eingangsspannung (V): 400
- max. Eingangsstromstärke (A): 16
- Anschlusskabel: 7m
- max. Ausgangsspannung (V): 400
- max. Ladeleistung (kW): 11
- max. Ausgangsstrom (A): 16
- integrierter FI-Schutzschalter: Typ A
- integrierter DC-Fehlerstromsensor: Ja

BETRIEBSBEDINGUNGEN

- Betriebstemperatur: -35°C bis +55°C
- Luftfeuchtigkeit: 5% bis 95%

MECHANISCHE PARAMETER

- Gehäuseart: Robustes Kunststoffgehäuse
- IP Schutzklasse: IP54
- Stoßfestigkeit: IK10
- Sicherheitsklasse: IEC61851-1, IEC61851-22
- Abmessungen HxBxT (mm): 460 x 315 x 135
- Gewicht (kg): 8.5
- Farbe: Schwarz

KOMMUNIKATION

- RFID Reader: Ja
- Ethernet-Schnittstelle: Ja
- OCPP Version: 1.6 JSON
- Modbus: RTU (RS485)
- Pot.-freier Schaltkontakt (§14a EnWG): Ja
- Payment-Terminal: Steuerung über WiFi & App
- Smartphone APP: Ja
- AutoStart-Funktion: Ja

OPTIONAL

- Zubehör: Standsäule (Art. 10128538)

BESTELLDATEN

Artikel	Art.-Nr.
EVC04-AC11SWA-T2P7	10132876

HYMES ENERGY

Hymes Energy GmbH
Konrad-Zuse-Str. 3
54552 Daun-Nerdlen
Deutschland

T +49 (0)6592 99 99 27 0
F +49 (0)6592 99 99 27 099
E-Mail: info@hymes.de
Web: www.hymes.de

EVC04-AC22HSW

22kW AC Ladestation (mit RFID-Reader, WIFI und DC-Sense)

Zugangskontrolle über RFID-Leser

HIGHLIGHTS

- 3-phasige AC Wallbox
- 22kW Ladeleistung (regelbar)
- 1 Ladepunkt Typ2 (Steckdose)
- Integrierter DC-Fehlerstromsensor
- WLAN / Ethernet

Die EVC04-AC22HSW ist eine einfache aber bereits smarte Ladestation. Die Wallbox kann über den potenzialfreien Schaltkontakt, RFID-Kartenleser sowie WiFi (mittels Smartphone-App) gesteuert werden. Der integrierte DC-Fehlerstromsensor gehört zur Grundausstattung der EVC04- AC22SW Serie. Des Weiteren ist dieses Modell bereits für den Betrieb in Ladestationsgruppen mit Lastmanagement geeignet.

ELEKTRISCHE PARAMETER

- max Eingangsspannung (V): 400
- max. Eingangsstromstärke (A): 32
- max. Ausgangsspannung (V): 400
- max. Ladeleistung (kW): 22
- max. Ausgangsstrom (A): 32
- integrierter DC-Fehlerstromsensor: Ja

BETRIEBSBEDINGUNGEN

- Betriebstemperatur: -35°C bis +55°C
- Luftfeuchtigkeit: 5% bis 95%

MECHANISCHE PARAMETER

- Gehäuseart: Robustes Kunststoffgehäuse
- IP Schutzklasse: IP54
- Stoßfestigkeit: IK10
- Sicherheitsklasse: IEC61851-1, IEC61851-22, RED3.3
- Steckdose: Ja
- Abmessungen HxBxT (mm): 460 x 315 x 135
- Gewicht (kg): 5
- Farbe: Schwarz

KOMMUNIKATION

- RFID Reader: Ja
- Ethernet-Schnittstelle: Ja
- OCPP Version: 1.6 JSON
- Modbus: RTU (RS485)
- Pot.-freier Schaltkontakt (§14a EnWG): Ja
- Smartphone APP: Ja
- AutoStart-Funktion: Ja

OPTIONAL

- Zubehör: Standsäule (Art. 10128538)

BESTELLDATEN

Artikel	Art.-Nr.
EVC04-AC22HSW	10150789

HYMES ENERGY

Hymes Energy GmbH
Konrad-Zuse-Str. 3
54552 Daun-Nerdlen
Deutschland

T +49 (0)6592 99 99 27 0
F +49 (0)6592 99 99 27 099
E-Mail: info@hymes.de
Web: www.hymes.de

EVC04-AC22SW-T2P

22kW AC Ladestation (mit RFID-Reader, WIFI und DC-Sense)

HIGHLIGHTS

- 3-phasige AC Wallbox
- 22kW Ladeleistung (regelbar)
- 1 Ladepunkt Typ2 (Stecker)
- 5m Ladekabel
- Integrierter DC-Fehlerstromsensor
- WLAN / Ethernet

Die EVC04-AC22SW-T2P verfügt über einen potenzialfreien Schaltkontakt sowie RFID-Kartenleser und kann über WiFi (mittels Smartphone-App) gesteuert werden. Der integrierte DC-Fehlerstromsensor gehört zur Grundausstattung der EVC04- AC22SW Serie. Des Weiteren können diese Geräte in Ladegruppen von bis zu 32 Geräten über das integrierte Lastmanagement betrieben werden.

ELEKTRISCHE PARAMETER

- max Eingangsspannung (V): 400
- max. Eingangsstromstärke (A): 32
- Anschlusskabel: 5m
- max. Ausgangsspannung (V): 400
- max. Ladeleistung (kW): 22
- max. Ausgangsstrom (A): 32
- integrierter DC-Fehlerstromsensor: Ja

BETRIEBSBEDINGUNGEN

- Betriebstemperatur: -35°C bis +55°C
- Luftfeuchtigkeit: 5% bis 95%

MECHANISCHE PARAMETER

- Gehäuseart: Robustes Kunststoffgehäuse
- IP Schutzklasse: IP54
- Stoßfestigkeit: IK10
- Sicherheitsklasse: IEC61851-1, IEC61851-22
- Abmessungen HxBxT (mm): 460 x 315 x 135
- Gewicht (kg): 8
- Farbe: Schwarz

KOMMUNIKATION

- RFID Reader: Ja
- Ethernet-Schnittstelle: Ja
- OCPP Version: 1.6 JSON
- Modbus: RTU (RS485)
- Pot.-freier Schaltkontakt (§14a EnWG): Ja
- Payment-Terminal: Steuerung über WiFi & App
- Smartphone APP: Ja
- AutoStart-Funktion: Ja

OPTIONAL

- Zubehör: Standsäule (Art. 10128538)

BESTELLDATEN

Artikel	Art.-Nr.
EVC04-AC22SW-T2P	10127503

HYMES ENERGY

Hymes Energy GmbH
Konrad-Zuse-Str. 3
54552 Daun-Nerdlen
Deutschland

T +49 (0)6592 99 99 27 0
F +49 (0)6592 99 99 27 099
E-Mail: info@hymes.de
Web: www.hymes.de

EVC04-AC22SWLD-MID

22kW AC Ladestation (mit Display, RFID-Reader, WIFI, und 4G Modul)

HIGHLIGHTS

- 3-phasige AC Wallbox
- 22kW Ladeleistung (regelbar)
- 1 Ladepunkt Typ2 (Steckdose)
- 4,3" TFT-Farbdisplay
- Integrierter DC-Fehlerstromsensor
- 4G LTE / Ethernet / WLAN

Die neue Serie EVC04 Connect Plus von Vestel bietet nicht nur ein ausgezeichnetes Preis- / Leistungsverhältnis, sondern auch einige Komfortfunktionen und Schnittstellen, die in dieser Klasse nicht zum Standard gehören. Dazu zählt z. B. die integrierte WLAN-Funktion für die Nutzung unserer App „Drive Green“ oder der drahtlose Zugang zum Web Menü der Wallbox im Konfigurationsmode, um wichtige Einstellungen drahtlos vornehmen zu können. Alle Produkte der Connect Plus Serie sind für die Vestel Lastmanagement Lösung vorbereitet und bieten über den Modbus TCP/IP weitere Möglichkeiten zur Anbindung an marktübliche Last- / Energiemanagement Systeme. Der zertifizierte MID gehört zur Basisausstattung. Dieses Modell verfügt darüber hinaus über ein integriertes LTE Modul zur Anbindung an Backend-Systeme.

ELEKTRISCHE PARAMETER

- max Eingangsspannung (V): 400
- max. Eingangsstromstärke (A): 32
- max. Ausgangsspannung (V): 400
- max. Ladeleistung (kW): 22
- max. Ausgangsstrom (A): 32
- integrierter DC-Fehlerstromsensor: Ja
- Integrierter zertifizierter MID: Ja

BETRIEBSBEDINGUNGEN

- Betriebstemperatur: -35°C bis +55°C
- Luftfeuchtigkeit: 5% bis 95%

MECHANISCHE PARAMETER

- Gehäuseart: Robustes Kunststoffgehäuse
- IP Schutzklasse: IP54
- Stoßfestigkeit: IK10
- Sicherheitsklasse: IEC61851-1, IEC61851-22
- Steckdose: Ja
- Abmessungen HxBxT (mm): 460 x 315 x 135
- Gewicht (kg): 5
- Farbe: Schwarz

KOMMUNIKATION

- RFID Reader: Ja
- 4G LTE/GSM: Ja
- Backend-Anbindung möglich: Ja
- Ethernet-Schnittstelle: Ja
- OCPP Version: 1.6 JSON
- Modbus: RTU (RS485) + TCP/IP
- Pot.-freier Schaltkontakt (§14a EnWG): Ja
- Payment-Terminal: Steuerung über WIFI & App
- Smartphone APP: Ja
- AutoStart-Funktion: Ja

OPTIONAL

- Zubehör: Standsäule (Art. 10128538)

BESTELLDATEN

Artikel	Art.-Nr.
EVC04-AC22SWLD-MID	10135690

HYMES ENERGY

Hymes Energy GmbH
Konrad-Zuse-Str. 3
54552 Daun-Nerdlen
Deutschland

T +49 (0)6592 99 99 27 0
F +49 (0)6592 99 99 27 099
E-Mail: info@hymes.de
Web: www.hymes.de

EVC04-AC22SWLD-MID-T2P

22kW AC Ladestation (mit Display, RFID-Reader, WIFI, 4G und 5m Ladekabel)

HIGHLIGHTS

- 3-phasige AC Wallbox
- 22kW Ladeleistung (regelbar)
- 1 Ladepunkt Typ2 (Stecker)
- 5m Ladekabel
- 4,3" TFT-Farbdisplay
- Integrierter DC-Fehlerstromsensor
- 4G LTE / Ethernet / WLAN

Die neue Serie EVC04 Connect Plus von Vestel bietet nicht nur ein ausgezeichnetes Preis- / Leistungsverhältnis, sondern auch einige Komfortfunktionen und Schnittstellen, die in dieser Klasse nicht zum Standard gehören. Dazu zählt z. B. die integrierte WLAN-Funktion für die Nutzung unserer App „Drive Green“ oder der drahtlose Zugang zum Web Menü der Wallbox im Konfigurationsmode, um wichtige Einstellungen drahtlos vornehmen zu können. Alle Produkte der Connect Plus Serie sind für die Vestel Lastmanagement Lösung vorbereitet und bieten über den Modbus TCP/IP weitere Möglichkeiten zur Anbindung an marktübliche Last- / Energiemanagement Systeme. Der zertifizierte MID gehört zur Basisausstattung. Neben einem angeschlagenen Ladekabel mit 5m verfügt dieses Modell über ein integriertes LTE Modul zur Anbindung an Backend-Systeme.

ELEKTRISCHE PARAMETER

- max Eingangsspannung (V): 400
- max. Eingangsstromstärke (A): 32
- Anschlusskabel: 5m
- max. Ausgangsspannung (V): 400
- max. Ladeleistung (kW): 22
- max. Ausgangsstrom (A): 32
- integrierter DC-Fehlerstromsensor: Ja
- Integrierter zertifizierter MID: Ja

BETRIEBSBEDINGUNGEN

- Betriebstemperatur: -35°C bis +55°C
- Luftfeuchtigkeit: 5% bis 95%

MECHANISCHE PARAMETER

- Gehäuseart: Robustes Kunststoffgehäuse
- IP Schutzklasse: IP54
- Stoßfestigkeit: IK10
- Sicherheitsklasse: IEC61851-1, IEC61851-22
- Abmessungen HxBxT (mm): 460 x 315 x 135
- Gewicht (kg): 8
- Farbe: Schwarz

KOMMUNIKATION

- RFID Reader: Ja
- 4G LTE/GSM: Ja
- Backend-Anbindung möglich: Ja
- Ethernet-Schnittstelle: Ja
- OCPP Version: 1.6 JSON
- Modbus: RTU (RS485) + TCP/IP
- Pot.-freier Schaltkontakt (§14a EnWG): Ja
- Payment-Terminal: Steuerung über WIFI & App
- Smartphone APP: Ja
- AutoStart-Funktion: Ja

OPTIONAL

- Zubehör: Standsäule (Art. 10128538)

BESTELLDATEN

Artikel	Art.-Nr.
EVC04-AC22SWLD-MID-T2P	10135691

HYMES ENERGY

Hymes Energy GmbH
Konrad-Zuse-Str. 3
54552 Daun-Nerdlen
Deutschland

T +49 (0)6592 99 99 27 0
F +49 (0)6592 99 99 27 099
E-Mail: info@hymes.de
Web: www.hymes.de

EVC04-AC22SWLD-EICH

Eichrechtskonforme 22kW AC Ladestation

HIGHLIGHTS

- 3-phasige AC Wallbox
- 22kW Ladeleistung (regelbar)
- 1 Ladepunkt Typ2 (Steckdose)
- 4,3" TFT-Farbdisplay
- Eichrechtskonform
- Integrierter DC-Fehlerstromsensor
- 4G LTE / Ethernet / WLAN

Die neue Serie EVC04 Connect Plus von Vestel bietet nicht nur ein ausgezeichnetes Preis- / Leistungsverhältnis, sondern auch einige Komfortfunktionen und Schnittstellen, die in dieser Klasse nicht zum Standard gehören. Dazu zählt z. B. die integrierte WLAN-Funktion für die Nutzung der App „Drive Green“ oder der drahtlose Zugang zum Web Menü der Wallbox im Konfigurationsmode, um wichtige Einstellungen drahtlos vornehmen zu können. Alle Produkte der Connect Plus Serie sind für die Vestel Lastmanagement Lösung vorbereitet und bieten über den Modbus TCP/IP weitere Möglichkeiten zur Anbindung an marktübliche Last- / Energiemanagement Systeme. Dieses Modell ist mit einem integriertem LTE Modul ausgestattet und eichrechtskonform.

ELEKTRISCHE PARAMETER

- max Eingangsspannung (V): 400
- max. Eingangsstromstärke (A): 32
- max. Ausgangsspannung (V): 400
- max. Ladeleistung (kW): 22
- max. Ausgangsstrom (A): 32
- integrierter DC-Fehlerstromsensor: Ja
- Integrierter zertifizierter MID: Ja

BETRIEBSBEDINGUNGEN

- Betriebstemperatur: -35°C bis +55°C
- Luftfeuchtigkeit: 5% bis 95%

MECHANISCHE PARAMETER

- Gehäuseart: Robustes Kunststoffgehäuse
- IP Schutzklasse: IP54
- Stoßfestigkeit: IK10
- Sicherheitsklasse: IEC61851-1, IEC61851-22
- Steckdose: Ja
- Abmessungen HxBxT (mm): 460 x 315 x 135
- Gewicht (kg): 5
- Farbe: Schwarz

KOMMUNIKATION

- RFID Reader: Ja
- 4G LTE/GSM: Ja
- Backend-Anbindung möglich: Ja
- Ethernet-Schnittstelle: Ja
- OCPP Version: 1.6 JSON
- Modbus: RTU (RS485) + TCP/IP
- Pot.-freier Schaltkontakt (§14a EnWG): Ja
- Smartphone APP: Ja
- AutoStart-Funktion: Ja

OPTIONAL

- Zubehör: Standsäule (Art. 10128538)

BESTELLDATEN

Artikel	Art.-Nr.
EVC04-AC22SWLD-EICH	10140128

HYMES ENERGY

Hymes Energy GmbH
Konrad-Zuse-Str. 3
54552 Daun-Nerdlen
Deutschland

T +49 (0)6592 99 99 27 0
F +49 (0)6592 99 99 27 099
E-Mail: info@hymes.de
Web: www.hymes.de

EVC04-AC22SWLD-EICH-T2P

Eichrechtskonforme 22kW AC Ladestation

HIGHLIGHTS

- 3-phasige AC Wallbox
- 22kW Ladeleistung (regelbar)
- 1 Ladepunkt Typ2 (Stecker)
- 5m Ladekabel
- 4,3" TFT Display
- Eichrechtskonform
- Integrierter DC-Fehlerstromsensor
- 4G LTE / Ethernet / WLAN

Die neue Serie EVC04 Connect Plus von Vestel bietet nicht nur ein ausgezeichnetes Preis- / Leistungsverhältnis, sondern auch einige Komfortfunktionen und Schnittstellen, die in dieser Klasse nicht zum Standard gehören. Dazu zählt z. B. die integrierte WLAN-Funktion für die Nutzung der App „Drive Green“ oder der drahtlose Zugang zum Web Menü der Wallbox im Konfigurationsmode, um wichtige Einstellungen drahtlos vornehmen zu können. Alle Produkte der Connect Plus Serie sind für die Vestel Lastmanagement Lösung vorbereitet und bieten über den Modbus TCP/IP weitere Möglichkeiten zur Anbindung an marktübliche Last- / Energiemanagement Systeme. Neben dem angeschlagenen 5m Ladekabel ist dieses Modell mit einem integriertem LTE Modul ausgestattet und eichrechtskonform.

ELEKTRISCHE PARAMETER

- max Eingangsspannung (V): 400
- max. Eingangsstromstärke (A): 32
- Anschlusskabel: 5m
- max. Ausgangsspannung (V): 400
- max. Ladeleistung (kW): 22
- max. Ausgangsstrom (A): 32
- integrierter DC-Fehlerstromsensor: Ja
- Integrierter zertifizierter MID: Ja

BETRIEBSBEDINGUNGEN

- Betriebstemperatur: -35°C bis +55°C
- Luftfeuchtigkeit: 5% bis 95%

MECHANISCHE PARAMETER

- Gehäuseart: Robustes Kunststoffgehäuse
- IP Schutzklasse: IP54
- Stoßfestigkeit: IK10
- Sicherheitsklasse: IEC61851-1, IEC61851-22
- Abmessungen HxBxT (mm): 460 x 315 x 135
- Gewicht (kg): 8
- Farbe: Schwarz

KOMMUNIKATION

- RFID Reader: Ja
- 4G LTE/GSM: Ja
- Backend-Anbindung möglich: Ja
- Ethernet-Schnittstelle: Ja
- OCPP Version: 1.6 JSON
- Modbus: RTU (RS485) + TCP/IP
- Pot.-freier Schaltkontakt (§14a EnWG): Ja
- Payment-Terminal: Steuerung über WIFI & App
- Smartphone APP: Ja
- AutoStart-Funktion: Ja

OPTIONAL

- Zubehör: Standsäule (Art. 10128538)

BESTELLDATEN

Artikel	Art.-Nr.
EVC04-AC22SWLD-EICH-T2P	10146129

HYMES ENERGY

Hymes Energy GmbH
Konrad-Zuse-Str. 3
54552 Daun-Nerdlen
Deutschland

T +49 (0)6592 99 99 27 0
F +49 (0)6592 99 99 27 099
E-Mail: info@hymes.de
Web: www.hymes.de

EVC10-AC22SWLDA-MID

Twin-Ladestation zum Laden von Elektrofahrzeugen

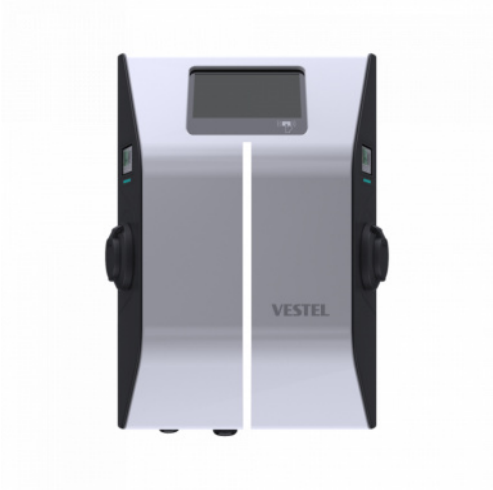

HIGHLIGHTS

- AC Twin-Wallbox mit 22kW
- Ladeleistung bis zu 2x 11kW
- 2 Ladepunkte Typ2 (Steckdose)
- 7" Farb-Display
- Integrierter FI-Typ A + DC-Fehlerstromsensor
- 4G LTE / Ethernet / WLAN
- Integrierter Überspannungsschutz

Die EVC10 Twin-Wallbox von VESTEL verfügt über zwei Ladepunkte mit jeweils bis zu 22kW Ladeleistung. Einsatzgebiet ist der private oder halböffentliche Bereich wie z.B. auf Firmenparkplätzen, Fuhrparks oder Betriebshöfen. Das robuste und formschöne Kunststoffgehäuse bietet ausreichend Schutz vor Vandalismus und Umwelteinflüssen. Der Charger bietet verschiedene Authorisierungsmethoden (u.a. Free-mode, RFID-Karte, OCPP) wie auch bereits den neuen ISO15118-2 Plug&Charge Standard. Eine einfache Konfiguration über die geräteeigene Weboberfläche sowie das übersichtliche 7" Display runden die umfangreiche Ausstattung der EVC10 Twin-Wallbox ab. Optional ist diese Ladestation auch in Ausführungen mit angeschlagenem Ladekabel sowie mit Eichrecht erhältlich.

ELEKTRISCHE PARAMETER

- max Eingangsspannung (V): 400
- max. Eingangsstromstärke (A): 32
- max. Ausgangsspannung (V): 400
- max. Ladeleistung (kW): 1x 22kW oder 2x 11kW
- max. Ausgangsstrom (A): 32
- integrierter FI-Schutzschalter: Typ A
- integrierter DC-Fehlerstromsensor: Ja
- Integrierter zertifizierter MID: Ja

BETRIEBSBEDINGUNGEN

- Betriebstemperatur: -25°C bis +50°C
- Luftfeuchtigkeit: 5% bis 95%

MECHANISCHE PARAMETER

- Gehäuseart: Robustes Kunststoffgehäuse
- IP Schutzklasse: IP54
- Stoßfestigkeit: IK10
- Sicherheitsklasse: IEC61851-1, IEC61851-22
- Standards: IEC61296-1, IEC61296-2
- Steckdose: ja
- Abmessungen HxBxT (mm): 600 x 425 x 238
- Gewicht (kg): 14
- Farbe: Anthrazit / Grau

KOMMUNIKATION

- RFID Reader: Ja
- 4G LTE/GSM: Ja
- Backend-Anbindung möglich: Ja
- Ethernet-Schnittstelle: Ja
- OCPP Version: 1.6 JSON
- Modbus: TCP/IP
- Pot.-freier Schaltkontakt (§14a EnWG): Ja
- Payment-Terminal: ja
- AutoStart-Funktion: Ja

OPTIONAL

- Zubehör: Standsäule (Art. 10144008)

BESTELLDATEN

Artikel	Art.-Nr.
EVC10-AC22SWLDA-MID	10146106

HYMES ENERGY

Hymes Energy GmbH
Konrad-Zuse-Str. 3
54552 Daun-Nerdlen
Deutschland

T +49 (0)6592 99 99 27 0
F +49 (0)6592 99 99 27 099
E-Mail: info@hymes.de
Web: www.hymes.de

EVC10-AC22SWLDA-MID-T2P

Twin-Ladestation zum Laden von Elektrofahrzeugen

Die EVC10 Twin-Wallbox von VESTEL verfügt über zwei Ladepunkte mit jeweils bis zu 22kW Ladeleistung. Einsatzgebiet ist der private oder halböffentliche Bereich wie z.B. auf Firmenparkplätzen, Fuhrparks oder Betriebshöfen. Das robuste und formschöne Kunststoffgehäuse bietet ausreichend Schutz vor Vandalismus und Umwelteinflüssen. Der Charger bietet verschiedene Authorisierungsmethoden (u.a. Free-mode, RFID-Karte, OCPP) wie auch bereits den neuen ISO15118-2 Plug&Charge Standard. Eine einfache Konfiguration über die geräteeigene Weboberfläche sowie das übersichtliche 7" Display runden die umfangreiche Ausstattung der EVC10 Twin-Wallbox ab. Optional ist diese Ladestation auch in Ausführungen ohne angeschlagenes Ladekabel sowie Eichrecht erhältlich.

ELEKTRISCHE PARAMETER

- max Eingangsspannung (V): 400
- max. Eingangsstromstärke (A): 32
- Anschlusskabel: 5m
- max. Ausgangsspannung (V): 400
- max. Ladeleistung (kW): 1x 22kW oder 2x 11kW
- max. Ausgangsstrom (A): 32
- integrierter FI-Schutzschalter: Typ A
- integrierter DC-Fehlerstromsensor: Ja
- Integrierter zertifizierter MID: Ja

BETRIEBSBEDINGUNGEN

- Betriebstemperatur: -25°C bis +50°C
- Luftfeuchtigkeit: 5% bis 95%

HIGHLIGHTS

- AC Twin-Wallbox mit 22kW
- Ladeleistung bis zu 2x 11kW
- 2 Ladepunkte Typ2 (Stecker)
- 2x 5m Ladekabel
- 7" Farb-Display
- Integrierter FI-Typ A + DC-Fehlerstromsensor
- 4G LTE / Ethernet / WLAN
- Integrierter Überspannungsschutz

MECHANISCHE PARAMETER

- Gehäuseart: Robustes Kunststoffgehäuse
- IP Schutzklasse: IP54
- Stoßfestigkeit: IK10
- Sicherheitsklasse: IEC61851-1, IEC61851-22
- Standards: IEC61296-1, IEC61296-2
- Abmessungen HxBxT (mm): 600 x 425 x 238
- Gewicht (kg): 18
- Farbe: Anthrazit/Grau

KOMMUNIKATION

- RFID Reader: Ja
- 4G LTE/GSM: Ja
- Backend-Anbindung möglich: Ja
- Ethernet-Schnittstelle: Ja
- OCPP Version: 1.6 JSON
- Modbus: TCP/IP
- Pot.-freier Schaltkontakt (§14a EnWG): Ja
- Payment-Terminal: ja
- AutoStart-Funktion: Ja

OPTIONAL

- Zubehör: Standsäule (Art. 10144008)

BESTELLDATEN

Artikel	Art.-Nr.
EVC10-AC22SWLDA-MID-T2P	10147489

HYMES ENERGY

Hymes Energy GmbH
Konrad-Zuse-Str. 3
54552 Daun-Nerdlen
Deutschland

T +49 (0)6592 99 99 27 0
F +49 (0)6592 99 99 27 099
E-Mail: info@hymes.de
Web: www.hymes.de

EVC10-AC22SWLDA-EICH

Eichrechtskonforme Twin-Ladestation zum Laden von Elektrofahrzeugen

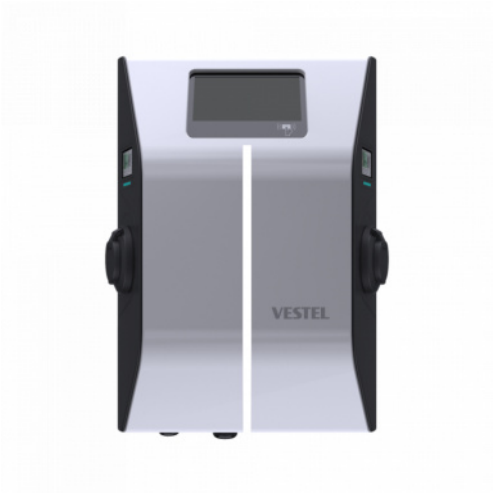

HIGHLIGHTS

- AC Twin-Wallbox mit 22kW
- Ladeleistung bis zu 2x 11kW
- 2 Ladepunkte Typ2 (Steckdose)
- 7" Farb-Display
- Eichrechtskonform
- Integrierter FI-Typ A + DC-Fehlerstromsensor
- 4G LTE / Ethernet / WLAN
- Integrierter Überspannungsschutz

Die EVC10 Twin-Wallbox verfügt über zwei Ladepunkte mit bis zu 22kW Ladeleistung. Aufgrund der Eichrechtskonformität eignet sich diese Ladestation besonders für das Laden im öffentlichen Bereich oder auf Firmenparkplätzen, wo eine Abrechnung der geladenen Energiemenge erfolgen soll. Dank des robusten und formschönen Kunststoffgehäuses ist diese Ladestation vor Vandalismus und Umwelteinflüssen bestmöglich geschützt. Dank des übersichtlichen 7" Displays ist diese Ladestation sehr benutzerfreundlich in der Handhabung. Optional ist diese Ladestation auch in Ausführungen mit angeschlagenem Ladekabel sowie ohne Eichrecht erhältlich.

ELEKTRISCHE PARAMETER

- max Eingangsspannung (V): 400
- max. Eingangsstromstärke (A): 32
- max. Ausgangsspannung (V): 400
- max. Ladeleistung (kW): 1x 22kW oder 2x 11kW
- max. Ausgangsstrom (A): 32
- integrierter FI-Schutzschalter: Typ A
- integrierter DC-Fehlerstromsensor: Ja
- Integrierter zertifizierter MID: Ja

BETRIEBSBEDINGUNGEN

- Betriebstemperatur: -25°C bis +50°C
- Luftfeuchtigkeit: 5% bis 95%

MECHANISCHE PARAMETER

- Gehäuseart: Robustes Kunststoffgehäuse
- IP Schutzklasse: IP54
- Stoßfestigkeit: IK10
- Sicherheitsklasse: IEC61851-1, IEC61851-22
- Standards: IEC61296-1, IEC61296-2
- Steckdose: ja
- Abmessungen HxBxT (mm): 600 x 425 x 238
- Gewicht (kg): 14
- Farbe: Anthrazit / Grau

KOMMUNIKATION

- RFID Reader: Ja
- 4G LTE/GSM: Ja
- Backend-Anbindung möglich: Ja
- Ethernet-Schnittstelle: Ja
- OCPP Version: 1.6 JSON
- Modbus: TCP/IP
- Pot.-freier Schaltkontakt (§14a EnWG): Ja
- Payment-Terminal: ja
- AutoStart-Funktion: Ja

OPTIONAL

- Zubehör: Standsäule (Art. 10144008)

BESTELLDATEN

Artikel	Art.-Nr.
EVC10-AC22SWLDA-EICH	10149269

HYMES ENERGY

Hymes Energy GmbH
Konrad-Zuse-Str. 3
54552 Daun-Nerdlen
Deutschland

T +49 (0)6592 99 99 27 0
F +49 (0)6592 99 99 27 099
E-Mail: info@hymes.de
Web: www.hymes.de

EVC10-AC22SWLDA-EICH-T2P

Eichrechtskonforme Twin-Ladestation zum Laden von Elektrofahrzeugen

Die EVC10 Twin-Wallbox von VESTEL verfügt über zwei Ladepunkte mit bis zu 22kW Ladeleistung und fest angeschlagenen Ladekabeln mit jeweils 5m Länge. Einsatzgebiet ist dank Eichrechtskonformität der öffentliche, aber auch halböffentliche Bereich. Das robuste und formschöne Kunststoffgehäuse bietet ausreichend Schutz vor Vandalismus und Umwelteinflüssen. Dank des übersichtlichen 7" Displays ist diese Ladestation sehr benutzerfreundlich in der Handhabung. Optional ist diese Ladestation auch in Ausführungen mit angeschlagenem Ladekabel sowie ohne Eichrecht erhältlich.

ELEKTRISCHE PARAMETER

- max Eingangsspannung (V): 400
- max. Eingangsstromstärke (A): 32
- Anschlusskabel: 5m
- max. Ausgangsspannung (V): 400
- max. Ladeleistung (kW): 1x 22kW oder 2x 11kW
- max. Ausgangsstrom (A): 32
- integrierter FI-Schutzschalter: Typ A
- integrierter DC-Fehlerstromsensor: Ja
- Integrierter zertifizierter MID: Ja

BETRIEBSBEDINGUNGEN

- Betriebstemperatur: -25°C bis +50°C
- Luftfeuchtigkeit: 5% bis 95%

HIGHLIGHTS

- AC Twin-Wallbox mit 22kW
- Ladeleistung bis zu 2x 11kW
- 2 Ladepunkte Typ2 (Stecker)
- 2x 5m Ladekabel
- 7" Farb-Display
- Eichrechtskonform
- Integrierter FI-Typ A + DC-Fehlerstromsensor
- 4G LTE / Ethernet / WLAN
- Integrierter Überspannungsschutz

MECHANISCHE PARAMETER

- Gehäuseart: Robustes Kunststoffgehäuse
- IP Schutzklasse: IP54
- Stoßfestigkeit: IK10
- Sicherheitsklasse: IEC61851-1, IEC61851-22
- Standards: IEC61296-1, IEC61296-2
- Abmessungen HxBxT (mm): 600 x 425 x 238
- Gewicht (kg): 18
- Farbe: Anthrazit/Grau

KOMMUNIKATION

- RFID Reader: Ja
- 4G LTE/GSM: Ja
- Backend-Anbindung möglich: Ja
- Ethernet-Schnittstelle: Ja
- OCPP Version: 1.6 JSON
- Modbus: TCP/IP
- Pot.-freier Schaltkontakt (§14a EnWG): Ja
- Payment-Terminal: Nein
- AutoStart-Funktion: Ja

OPTIONAL

- Zubehör: Standsäule (Art. 10144008)

BESTELLDATEN

Artikel	Art.-Nr.
EVC10-AC22SWLDA-EICH-T2P	10149270

HYMES ENERGY

Hymes Energy GmbH
Konrad-Zuse-Str. 3
54552 Daun-Nerdlen
Deutschland

T +49 (0)6592 99 99 27 0
F +49 (0)6592 99 99 27 099
E-Mail: info@hymes.de
Web: www.hymes.de

DC Vesper

40kW DC Ladestation zum Laden von Elektrofahrzeugen

HIGHLIGHTS

- DC Wallbox
- 40 KW Ladeleistung
- 1 Ladepunkt CCS2
- 5m Ladekabel
- 7" TFT Display
- 4G LTE / Ethernet / WLAN

Die DC Vesper ist eine DC Wallbox mit einer Ladeleistung von bis zu 40kW. Diese Ladestation kann aufgrund ihrer kompakten Abmessungen und besonderen Bauform flexibel eingesetzt werden. Da dieses Produkt zur Wandmontage geeinget ist, kann die DC Vesper auch in Bereichen mit begrenztem Platzangebot montiert werden. Optional ist die DC Vesper auch als eichrechtskonforme Variante erhältlich.

ELEKTRISCHE PARAMETER

- max Eingangsspannung (V): 400
- max. Eingangsstromstärke (A): 61
- Anschlusskabel: 5m
- max. Ausgangsspannung (V): 200 - 920
- max. Ladeleistung (kW): 40
- max. Ausgangsstrom (A): 133

BETRIEBSBEDINGUNGEN

- Betriebstemperatur: -35°C bis +50°C

MECHANISCHE PARAMETER

- Gehäuseart: Robustes Metallgehäuse
- IP Schutzklasse: IP54
- Stoßfestigkeit: IK10
- Sicherheitsklasse: IEC61851-1/-21-2/-23/-24, IEC60529-1
- Standards: IEC61000-4-5/4-11/4-2, IEC60068-2-1
- Abmessungen HxBxT (mm): 635 x 630 x 250
- Gewicht (kg): 80
- Farbe: Anthrazit

KOMMUNIKATION

- RFID Reader: Ja
- 4G LTE/GSM: Ja
- Backend-Anbindung möglich: Optional
- Ethernet-Schnittstelle: Ja
- OCPP Version: 1.6 JSON
- ISO15118-2 Plug&Charge: Vorbereitet

BESTELLDATEN

Artikel	Art.-Nr.
DC Vesper	4000-0221

HYMES ENERGY

Hymes Energy GmbH
Konrad-Zuse-Str. 3
54552 Daun-Nerdlen
Deutschland

T +49 (0)6592 99 99 27 0
F +49 (0)6592 99 99 27 099
E-Mail: info@hymes.de
Web: www.hymes.de

DC Vesper *ERK*

Eichrechtskonforme DC Wallbox zum Laden von Elektroautos

HIGHLIGHTS

- DC Wallbox
- 40 KW Ladeleistung
- 1 Ladepunkt CCS2
- 5m Ladekabel
- 7" Farb-Display
- Eichrechtskonform
- Payment-Terminal nachrüstbar
- 4G LTE / Ethernet / WLAN

Die DC Vesper vereint hohe Ladeleistung mit kompaktem Design und bringt neue Flexibilität in die Welt des Schnellladens. Sie ermöglicht effizientes Gleichstromladen in unterschiedlichsten Einsatzbereichen – von gewerblichen Anwendungen bis hin zu halböffentlichen Standorten. Dank ihrer durchdachten Konstruktion lässt sich die Wallbox mühelos integrieren und sorgt für zuverlässige Ladeleistung auf kleinem Raum. Dieses Modell ist zudem optional ohne Eichrecht erhältlich und bietet damit vielseitige Einsatzmöglichkeiten.

ELEKTRISCHE PARAMETER

- max Eingangsspannung (V): 400
- max. Eingangsstromstärke (A): 61
- Anschlusskabel: 5m
- max. Ausgangsspannung (V): 200 - 920
- max. Ladeleistung (kW): 40
- max. Ausgangsstrom (A): 133
- Effizienz: >95%

BETRIEBSBEDINGUNGEN

- Betriebstemperatur: -35"C bis +50" C
- Luftfeuchtigkeit: 5% bis 95%

MECHANISCHE PARAMETER

- Gehäuseart: Robustes Metallgehäuse
- IP Schutzklasse: IP54
- Stoßfestigkeit: IK10
- Sicherheitsklasse: IEC61851-1/-21-2/-23/-24, IEC60529-1
- Standards: IEC61000-4-5/4-11/4-2, IEC60068-2-1
- Abmessungen HxBxT (mm): 635 x 630 x 250
- Gewicht (kg): 80
- Farbe: Anthrazit

KOMMUNIKATION

- RFID Reader: Ja
- 4G LTE/GSM: Ja
- Backend-Anbindung möglich: Ja
- Ethernet-Schnittstelle: Ja
- OCPP Version: 1.6 JSON
- Payment-Terminal: Optional
- ISO15118-2 Plug&Charge: Vorbereitet

BESTELLDATEN

Artikel	Art.-Nr.
DC Vesper *ERK*	4000-0222

HYMES ENERGY

Hymes Energy GmbH
Konrad-Zuse-Str. 3
54552 Daun-Nerdlen
Deutschland

T +49 (0)6592 99 99 27 0
F +49 (0)6592 99 99 27 099
E-Mail: info@hymes.de
Web: www.hymes.de

DC Spica double

80kW DC Ladestation zum Laden von Elektrofahrzeugen

HIGHLIGHTS

- DC Ladestation
- 80kW Ladeleistung
- 2 Ladepunkte CCS2
- 5m Ladekabel
- 7" Farb-Display
- 4G LTE / Ethernet / WLAN

Mit der DC Spica kommt eine kompakte und leistungsstarke Serie von DC-Ladestationen auf den Markt. Aufgrund der unterschiedlichen Ausstattungsvarianten (hier mit 2 Ladepunkten CCS2 und 80kW Ladeleistung) gibt es für nahezu jeden Einsatzbereich das passende Produkt. Optional ist dieses Modell auch mit Eichrecht und/oder nur einem Ladepunkte erhältlich.

ELEKTRISCHE PARAMETER

- max Eingangsspannung (V): 400
- max. Eingangsstromstärke (A): 125
- Anschlusskabel: 5m
- max. Ausgangsspannung (V): 200 - 920
- max. Ladeleistung (kW): 80
- max. Ausgangsstrom (A): 266
- Effizienz: >95%

BETRIEBSBEDINGUNGEN

- Betriebstemperatur: -20°C bis +50°C
- Luftfeuchtigkeit: 5% bis 95%

MECHANISCHE PARAMETER

- Gehäuseart: Robustes Metallgehäuse
- IP Schutzklasse: IP54
- Stoßfestigkeit: IK10
- Sicherheitsklasse: IEC61851-1, IEC61851-23 / 24, IEC60950-22
- Standards: IEC61851-21-2, EN60068-2-1
- Abmessungen HxBxT (mm): 1500 x 650 x 423
- Gewicht (kg): 290
- Farbe: Anthrazit / Grau

KOMMUNIKATION

- RFID Reader: Ja
- 4G LTE/GSM: Ja
- Backend-Anbindung möglich: Ja
- Ethernet-Schnittstelle: Ja
- OCPP Version: 1.6 JSON
- ISO15118-2 Plug&Charge: Vorbereitet

OPTIONAL

- Optional: mit integriertem Payment-Terminal

BESTELLDATEN

Artikel	Art.-Nr.
DC Spica double	4000-0219

HYMES ENERGY

Hymes Energy GmbH
Konrad-Zuse-Str. 3
54552 Daun-Nerdlen
Deutschland

T +49 (0)6592 99 99 27 0
F +49 (0)6592 99 99 27 099
E-Mail: info@hymes.de
Web: www.hymes.de

DC Spica Double *ERK*

Eichrechtskonforme 80kW DC Ladestation zum Laden von Elektrofahrzeugen

HIGHLIGHTS

- DC Ladestation
- 80KW Ladeleistung (2x 40kW)
- 2 Ladepunkte CCS2
- 5m Ladekabel
- 7" Farb-Display
- Eichrechtskonform
- Payment-Terminal nachrüstbar
- 4G LTE / Ethernet / WLAN

Mit der DC Spica kommt eine kompakte und leistungsstarke Serie von DC-Ladestationen auf den Markt. Aufgrund der unterschiedlichen Ausstattungsvarianten (hier mit 2 Ladepunkten CCS2 und 80kW Ladeleistung) gibt es für nahezu jeden Einsatzbereich das passende Produkt. Optional ist dieses Modell auch ohne Eichrecht und/oder nur einem Ladepunkt erhältlich.

ELEKTRISCHE PARAMETER

- max Eingangsspannung (V): 400
- max. Eingangsstromstärke (A): 125
- Anschlusskabel: 5m
- max. Ausgangsspannung (V): 200 - 920
- max. Ladeleistung (kW): 80
- max. Ausgangsstrom (A): 266
- Effizienz: > 95%

BETRIEBSBEDINGUNGEN

- Betriebstemperatur: -20°C bis 55°C
- Luftfeuchtigkeit: 5% bis 95%

MECHANISCHE PARAMETER

- Gehäuseart: Robustes Metallgehäuse
- IP Schutzklasse: IP54
- Stoßfestigkeit: IK10
- Sicherheitsklasse: IEC61851-1, IEC61851-23 / 24, IEC60950-22
- Standards: IEC61851-21-2, EN60068-2-1
- Abmessungen HxBxT (mm): 1500 x 650 x 423
- Gewicht (kg): 290
- Farbe: Anthrazit / Grau

KOMMUNIKATION

- RFID Reader: Ja
- 4G LTE/GSM: Ja
- Backend-Anbindung möglich: Ja
- Ethernet-Schnittstelle: Ja
- OCPP Version: 1.6 JSON
- Payment-Terminal: Optional
- ISO15118-2 Plug&Charge: Vorbereitet

OPTIONAL

- Optional: mit integriertem Payment-Terminal

BESTELLDATEN

Artikel	Art.-Nr.
DC Spica Double *ERK*	4000-0220

HYMES ENERGY

Hymes Energy GmbH
Konrad-Zuse-Str. 3
54552 Daun-Nerdlen
Deutschland

T +49 (0)6592 99 99 27 0
F +49 (0)6592 99 99 27 099
E-Mail: info@hymes.de
Web: www.hymes.de

MID Meter KL6934 (3P)

Leistungsoptimierer für VESTEL Wallboxen der Serie EVC04

HIGHLIGHTS

- Für VESTEL Wallboxen der EVC04-Serie
- Einfaches Lastmanagement
- Vermeidung von Lastspitzen
- Optimierung der Leistung
- Kommunikation über ModBus
- Keine laufenden Kosten
- Platzsparende Huthschienenmontage

Der KL6934 MID ist ein hochwertiges, 3-phasiges, direkt angeschlossenes 100A-Messgerät, das in Verbindung mit den VESTEL Ladestationen der EVC04 Serie verwendet wird. Das Gerät misst Echtzeitwerte an der Hauptstromleitung und regelt über die ModBUS-Schnittstelle der EVC04 Ladestation den Ausgangsladestrom zum Elektrofahrzeug. Dadurch wird sichergestellt, dass der maximal verfügbare Gesamtstrom am Hausanschluss nicht überschritten wird.

ELEKTRISCHE PARAMETER

- max Eingangsspannung (V): 230/400
- max. Eingangsstromstärke (A): 100A
- max. Ausgangsspannung (V): 400V
- Integrierter zertifizierter MID: Ja

BETRIEBSBEDINGUNGEN

- Betriebstemperatur: -25°C bis +70°C
- Luftfeuchtigkeit: bis zu 75%

MECHANISCHE PARAMETER

- Gehäuseart: Kunststoffgehäuse
- IP Schutzklasse: IP51
- Abmessungen HxBxT (mm): 92 x 70 x 63
- Gewicht (kg): 0.3
- Farbe: Grau

KOMMUNIKATION

- Ethernet-Schnittstelle: Nein
- Modbus: RTU (RS485)

BESTELLDATEN

Artikel	Art.-Nr.
MID Meter KL6934 (3P)	10126454

HYMES ENERGY

Hymes Energy GmbH
Konrad-Zuse-Str. 3
54552 Daun-Nerdlen
Deutschland

T +49 (0)6592 99 99 27 0
F +49 (0)6592 99 99 27 099
E-Mail: info@hymes.de
Web: www.hymes.de

Standsäule EVC04 Dual Mount Black

Standfuß zur Aufnahme von bis zu zwei VESTEL Wallboxen der Serie EVC04

Mit der Standsäule für Wallboxen der Serie EVC04 bietet VESTEL eine elegante und platzsparende Installationsmöglichkeit für bis zu zwei Wallboxen. Dank vorgefertigter Bohrlöcher zur Befestigung der Wallbox sowie einer zusätzlichen Öffnung zur Durchführung der Stromleitung ist die Montage denkbar einfach. Die Standsäule ist aufgrund ihrer kompakten und platzsparenden Ausführung auch zur Installation auf engem Raum bestens geeignet. Über eine Adapterplatte (Hymes-Art.: 4000-0068) kann die Säule auch auf dem Beton-Fertigfundament (Hymes-Art.: 4000-0183) montiert werden.

HIGHLIGHTS

- Formschöne Standsäule für EVC04 Wallboxen
- Robuste Metallausführung
- Aufnahme für 1 oder 2 Wallboxen
- Platzsparende Montage
- Befestigungsschrauben für Bodenplatte enthalten
- Lieferung inkl. Befestigungsschrauben

MECHANISCHE PARAMETER

- Gehäuseart: Robuste Metallausführung
- Abmessungen HxBxT (mm): 1153 x 246 x 149
- Höhe inkl. Wallbox (mm): 1273
- Für Anzahl Boxen: 2
- Abmessungen Fuß (mm): 185 x 149
- Bohrlochabstand (mm): 134 x 110
- Gewicht (kg): 15
- Farbe: Schwarz (RAL 9005)
- Material: Pulverbeschichtetes Metall

OPTIONAL

- Zubehör: Betonsockel (4000-0183)
- Optional: Adapterplatte Betonsockel (4000-0068)

BESTELLDATEN

Artikel	Art.-Nr.
Standsäule EVC04 Dual Mount Black	10128538

HYMES ENERGY

Hymes Energy GmbH
Konrad-Zuse-Str. 3
54552 Daun-Nerdlen
Deutschland

T +49 (0)6592 99 99 27 0
F +49 (0)6592 99 99 27 099
E-Mail: info@hymes.de
Web: www.hymes.de

Standsäule EVC10

Standfuß zur Aufnahme von einer VESTEL Wallbox der Serie EVC10

Für die Twin-Wallboxen der Serie EVC10 ist eine formschöne Standsäule zur platzsparenden, freitsehenden Installation dieser Ladestationen verfügbar. Die Zuleitungen können innerhalb der Säule vandalismussicher verlegt werden. Dank der kompakten Bauweise kann die Standsäule optimal zur Installation auf engem Raum eingesetzt werden.

HIGHLIGHTS

- Kompakete Standsäule für EVC10 Twin-Wallboxen
- Robuste Metallausführung
- Aufnahme für 1 Twin-Wallbox
- Platzsparende Montage
- Befestigungsschrauben für Bodenplatte enthalten
- Lieferung inkl. Befestigungsschrauben

MECHANISCHE PARAMETER

- Gehäuseart: Robuste Metallausführung
- Abmessungen HxBxT (mm): 1242 x 280 x 149
- Höhe inkl. Wallbox (mm): 1280
- Für Anzahl Boxen: 1
- Abmessungen Fuß (mm): 185 x 149
- Bohrlochabstand (mm): 140 x 110
- Gewicht (kg): 10
- Farbe: Schwarz (RAL 9005)
- Material: Pulverbeschichtetes Metall

OPTIONAL

- Zubehör: Betonsockel (Art. 4000-0183)

BESTELLDATEN

Artikel	Art.-Nr.
Standsäule EVC10	10144008

HYMES ENERGY

Hymes Energy GmbH
Konrad-Zuse-Str. 3
54552 Daun-Nerdlen
Deutschland

T +49 (0)6592 99 99 27 0
F +49 (0)6592 99 99 27 099
E-Mail: info@hymes.de
Web: www.hymes.de

VESTEL RFID Karte (Nutzerkarte)

Karte zur Nutzer-Authentifizierung an VESTEL Ladestationen

VESTEL RFID Karte (Nutzerkarte)

HIGHLIGHTS

- Zur Freischaltung von Ladevorgängen

MECHANISCHE PARAMETER

- Standards: ISO/IEC 14443A/B
- Abmessungen HxBxT (mm): 54 x 86 x 0.8
- Gewicht (kg): 0.01
- Farbe: weiß / farbig bedruckt
- Material: Plastik

KOMMUNIKATION

- RFID Reader: Ja
- Backend-Anbindung möglich: Optional

BESTELLDATEN

Artikel	Art.-Nr.
VESTEL RFID Karte (Nutzerkarte)	4000-0250

HYMES ENERGY

Hymes Energy GmbH
Konrad-Zuse-Str. 3
54552 Daun-Nerdlen
Deutschland

T +49 (0)6592 99 99 27 0
F +49 (0)6592 99 99 27 099
E-Mail: info@hymes.de
Web: www.hymes.de

EVE Single S-line (11kW)

11kW AC Wallbox mit RFID-Reader zum Laden von Elektrofahrzeugen

HIGHLIGHTS

- 3-phasige AC Wallbox
- 11kW Ladeleistung
- 1 Ladepunkt Typ2 (Steckdose)
- Integrierter DC-Fehlerstromsensor
- 4G LTE / Ethernet / WLAN
- RFID-Reader

Das Einstiegsmodell EVE Single S-line aus dem Hause Alfen gibt es in zwei unterschiedlichen Ausführungen. Diese Variante verfügt über eine T2-Steckdose zum Anschluss von Ladekabeln. Darüber hinaus überzeugt diese Wallbox mit umfangreichen Features, wie z.B. Unterstützung des OCPP-Protokolls, ein integriertes 4G/LTE Modem sowie LAN und WLAN Schnittstellen.

ELEKTRISCHE PARAMETER

- max Eingangsspannung (V): 400
- max. Eingangsstromstärke (A): 16
- Anschlusskabel: Ja
- max. Ausgangsspannung (V): 400
- max. Ladeleistung (kW): 11
- max. Ausgangsstrom (A): 16
- integrierter DC-Fehlerstromsensor: Ja
- Integrierter zertifizierter MID: Ja

BETRIEBSBEDINGUNGEN

- Betriebstemperatur: -25°C bis +55°C
- Luftfeuchtigkeit: 5% bis 95%

MECHANISCHE PARAMETER

- Gehäuseart: Robustes Polycarbonat-Gehäuse
- IP Schutzklasse: IP55
- Stoßfestigkeit: IK10
- Sicherheitsklasse: IEC61851-1
- Standards: IEC62196-2
- Abmessungen HxBxT (mm): 373 x 242 x 138
- Gewicht (kg): 4
- Farbe: Verkehrsweiß / -grau

KOMMUNIKATION

- RFID Reader: Ja
- 4G LTE/GSM: Ja
- Backend-Anbindung möglich: Ja
- Ethernet-Schnittstelle: Ja
- OCPP Version: 1.6 & 2.0.1 (JSON)
- Modbus: RTU (RS485) + TCP/IP
- Pot.-freier Schaltkontakt (§14a EnWG): Ja
- Smartphone APP: Ja
- AutoStart-Funktion: Ja

OPTIONAL

- Zubehör: Standsäule (für 1 o. 2 Wallboxen)

BESTELLDATEN

Artikel	Art.-Nr.
EVE Single S-line (11kW)	4000-0259

HYMES ENERGY

Hymes Energy GmbH
Konrad-Zuse-Str. 3
54552 Daun-Nerdlen
Deutschland

T +49 (0)6592 99 99 27 0
F +49 (0)6592 99 99 27 099
E-Mail: info@hymes.de
Web: www.hymes.de

EVE Single S-line - Kabel (5m)

11kW AC Wallbox mit RFID-Reader, Load Balancing und angeschlagenem 5m Ladekabel

HIGHLIGHTS

- 3-phasige AC Wallbox
- 11kW Ladeleistung
- 1 Ladepunkt Typ2 (Stecker)
- 5m Ladekabel
- Integrierter DC-Fehlerstromsensor
- 4G LTE / Ethernet / WLAN
- RFID-Reader
- Active Load Balancing

Die Eve Single S-line ist das Einstiegsmodell aus dem Hause Alfen. Dennoch überzeugt diese Wallbox mit umfangreichen Features, die dieses Produkt zu einer universell einsetzbaren Wallbox machen. Hierzu zählen die Unterstützung des OCPP-Protokolls, ein integriertes 4G/LTE Modem, LAN und WLAN Unterstützung sowie das angeschlagene 5m Ladekabel mit Typ 2 Stecker. Als Besonderheit dieser Variante sind der RFID-Reader sowie das Active Load Balancing bereits ab Werk mit an Bord.

ELEKTRISCHE PARAMETER

- max Eingangsspannung (V): 400
- max. Eingangsstromstärke (A): 16
- Anschlusskabel: 5m
- max. Ausgangsspannung (V): 400
- max. Ladeleistung (kW): 11
- max. Ausgangsstrom (A): 16
- integrierter DC-Fehlerstromsensor: Ja
- Integrierter zertifizierter MID: Ja

BETRIEBSBEDINGUNGEN

- Betriebstemperatur: -25°C bis +55°C
- Luftfeuchtigkeit: 5% bis 95%

MECHANISCHE PARAMETER

- Gehäuseart: Robustes Polycarbonat-Gehäuse
- IP Schutzklasse: IP55
- Stoßfestigkeit: IK10
- Sicherheitsklasse: IEC61851-1
- Standards: IEC62196-2
- Abmessungen HxBxT (mm): 373 x 242 x 173
- Gewicht (kg): 6
- Farbe: Verkehrsweiß / -grau

KOMMUNIKATION

- RFID Reader: Ja
- 4G LTE/GSM: Ja
- Backend-Anbindung möglich: Ja
- Ethernet-Schnittstelle: Ja
- OCPP Version: 1.6 & 2.0.1 (JSON)
- Modbus: RTU (RS485) + TCP/IP
- Pot.-freier Schaltkontakt (§14a EnWG): Ja
- Smartphone APP: Ja
- AutoStart-Funktion: Ja

OPTIONAL

- Zubehör: Standsäule (für 1 o. 2 Wallboxen)

BESTELLDATEN

Artikel	Art.-Nr.
EVE Single S-line - Kabel (5m)	4000-0260

HYMES ENERGY

Hymes Energy GmbH
Konrad-Zuse-Str. 3
54552 Daun-Nerdlen
Deutschland

T +49 (0)6592 99 99 27 0
F +49 (0)6592 99 99 27 099
E-Mail: info@hymes.de
Web: www.hymes.de

EVE Single Pro-line DE (22kW)

Eichrechtskonforme Wallbox zum Laden von Elektrofahrzeugen

HIGHLIGHTS

- 3-phasige AC Wallbox
- 22kW Ladeleistung (regelbar)
- 1 Ladepunkt Typ2 (Steckdose)
- 3,5" TFT-Farbdisplay
- Eichrechtskonform
- Integrierter DC-Fehlerstromsensor
- 4G LTE / Ethernet

Die Eve Single Pro-line DE wurde als kompakte Ladelösung für den privaten und halböffentlichen Bereich konzipiert. Sie ist jedoch dank entsprechender Ausstattung auch im öffentlichen Bereich einsetzbar. Das Produkt bietet die smarten Standards der Alfen-Familie und verfügt über ein 3,5" Farbdisplay. Die Ladestation ist in einem eleganten Polycarbonat Gehäuse untergebracht, leicht und dennoch sehr robust und kann sowohl an der Wand als auch auf einem separaten Standfuß montiert werden. Die Eve Single Pro-line ist sowohl in einer Variante mit integrierter Anschlussdose als auch mit Ladekabel/-stecker verfügbar.

ELEKTRISCHE PARAMETER

- max Eingangsspannung (V): 400
- max. Eingangsstromstärke (A): 32
- max. Ausgangsspannung (V): 400
- max. Ladeleistung (kW): 22
- max. Ausgangsstrom (A): 32
- integrierter DC-Fehlerstromsensor: Ja
- Integrierter zertifizierter MID: Ja

BETRIEBSBEDINGUNGEN

- Betriebstemperatur: -25°C bis +55°C
- Luftfeuchtigkeit: 5% bis 95%

MECHANISCHE PARAMETER

- Gehäuseart: Robustes Polycarbonat-Gehäuse
- IP Schutzklasse: IP55
- Stoßfestigkeit: IK10
- Sicherheitsklasse: IEC61851-1
- Standards: IEC62196-2
- Steckdose: Ja
- Abmessungen HxBxT (mm): 373 x 242 x 181
- Gewicht (kg): 4.5
- Farbe: Verkehrsweiß / -grau

KOMMUNIKATION

- RFID Reader: Ja
- 4G LTE/GSM: Ja
- Backend-Anbindung möglich: Ja
- Ethernet-Schnittstelle: Ja
- OCPP Version: 1.6 & 2.0.1 (JSON)
- Modbus: RTU (RS485) + TCP/IP
- Pot.-freier Schaltkontakt (§14a EnWG): Ja
- Smartphone APP: Ja
- AutoStart-Funktion: Ja

OPTIONAL

- Zubehör: Standsäule (für 1 o. 2 Wallboxen)

BESTELLDATEN

Artikel	Art.-Nr.
EVE Single Pro-line DE (22kW)	4000-0151

HYMES ENERGY

Hymes Energy GmbH
Konrad-Zuse-Str. 3
54552 Daun-Nerdlen
Deutschland

T +49 (0)6592 99 99 27 0
F +49 (0)6592 99 99 27 099
E-Mail: info@hymes.de
Web: www.hymes.de

EVE Single Pro-line DE - Kabel (22kW)

Eichrechtskonforme Wallbox zum Laden von Elektrofahrzeugen

HIGHLIGHTS

- 3-phasige AC Wallbox
- 22kW Ladeleistung (regelbar)
- 1 Ladepunkt Typ2 (Stecker)
- 5m Ladekabel
- 3,5" TFT-Farbdisplay
- Eichrechtskonform
- Integrierter DC-Fehlerstromsensor
- 4G LTE / Ethernet

Die Eve Single PRO-line DE wurde als kompakte Ladelösung für den privaten und halböffentlichen Bereich konzipiert. Sie ist jedoch dank entsprechender Ausstattung auch im öffentlichen Bereich einsetzbar. Das Produkt bietet die smarten Standards der Alfen-Familie und verfügt über ein 3,5" Farbdisplay. Die Ladestation ist in einem eleganten Polycarbonat Gehäuse untergebracht, leicht und dennoch sehr robust und kann sowohl an der Wand als auch auf einem separaten Standfuß montiert werden. Diese Variante der Eve Single PRO-line DE ist mit einem angeschlagenen Ladekabel von 5m Länge ausgestattet.

ELEKTRISCHE PARAMETER

- max Eingangsspannung (V): 400
- max. Eingangsstromstärke (A): 32
- Anschlusskabel: 5m
- max. Ausgangsspannung (V): 400
- max. Ladeleistung (kW): 22
- max. Ausgangsstrom (A): 32
- integrierter DC-Fehlerstromsensor: Ja
- Integrierter zertifizierter MID: Ja

BETRIEBSBEDINGUNGEN

- Betriebstemperatur: -25°C bis +55°C
- Luftfeuchtigkeit: 5% bis 95%

MECHANISCHE PARAMETER

- Gehäuseart: Robustes Polycarbonat-Gehäuse
- IP Schutzklasse: IP55
- Stoßfestigkeit: IK10
- Sicherheitsklasse: IEC61851-1
- Standards: IEC62196-2
- Abmessungen HxBxT (mm): 373 x 242 x 216
- Gewicht (kg): 6.5
- Farbe: Verkehrsweiß / -grau

KOMMUNIKATION

- RFID Reader: Ja
- 4G LTE/GSM: Ja
- Backend-Anbindung möglich: Ja
- Ethernet-Schnittstelle: Ja
- OCPP Version: 1.6 & 2.0.1 (JSON)
- Modbus: RTU (RS485) + TCP/IP
- Pot.-freier Schaltkontakt (§14a EnWG): Ja
- Smartphone APP: Ja

OPTIONAL

- Zubehör: Standsäule (für 1 o. 2 Wallboxen)

BESTELLDATEN

Artikel	Art.-Nr.
EVE Single Pro-line DE - Kabel (22kW)	4000-0154

HYMES ENERGY

Hymes Energy GmbH
Konrad-Zuse-Str. 3
54552 Daun-Nerdlen
Deutschland

T +49 (0)6592 99 99 27 0
F +49 (0)6592 99 99 27 099
E-Mail: info@hymes.de
Web: www.hymes.de

EVE Single Plus DE (22kW)

Eichrechtskonforme Wallbox zum Laden von Elektrofahrzeugen

HIGHLIGHTS

- 3-phasige AC Wallbox
- 22kW Ladeleistung (regelbar)
- 1 Ladepunkt Typ2 (Steckdose)
- 3,5" TFT-Farbdisplay
- Eichrechtskonform
- Integrierter DC-Fehlerstromsensor
- 4G LTE / Ethernet / WLAN

Die Eve Single Plus DE ist die komplett überarbeitete neu Version der erfolgreichen EVE Single Pro-Line. als kompakte Ladelösung für den privaten und halböffentlichen Bereich konzipiert. Sie ist jedoch dank entsprechender Ausstattung auch im öffentlichen Bereich einsetzbar. Das Produkt bietet die smarten Standards der Alfen-Familie und verfügt über ein 3,5" Farbdisplay. Die Ladestation ist in einem eleganten Polycarbonat Gehäuse untergebracht, leicht und dennoch sehr robust und kann sowohl an der Wand als auch auf einem separaten Standfuß montiert werden. Die Eve Single Plus DE ist sowohl in einer Variante mit integrierter Anschlussdose als auch mit Ladekabel/-stecker verfügbar.

ELEKTRISCHE PARAMETER

- max Eingangsspannung (V): 400
- max. Eingangsstromstärke (A): 32
- max. Ausgangsspannung (V): 400
- max. Ladeleistung (kW): 22
- max. Ausgangsstrom (A): 32
- integrierter DC-Fehlerstromsensor: Ja
- Integrierter zertifizierter MID: Ja

BETRIEBSBEDINGUNGEN

- Betriebstemperatur: -25°C bis +55°C
- Luftfeuchtigkeit: 5% bis 95%

MECHANISCHE PARAMETER

- Gehäuseart: Robustes Polycarbonat-Gehäuse
- IP Schutzklasse: IP55
- Stoßfestigkeit: IK10
- Sicherheitsklasse: IEC61851-1
- Standards: IEC62196-2
- Steckdose: Ja
- Abmessungen HxBxT (mm): 373 x 242 x 181
- Gewicht (kg): 4.2
- Farbe: Verkehrsweiß / -grau

KOMMUNIKATION

- RFID Reader: Ja
- 4G LTE/GSM: Ja
- Backend-Anbindung möglich: Ja
- Ethernet-Schnittstelle: 2 (Durchschleif.)
- OCPP Version: 1.6 & 2.0.1 (JSON)
- Modbus: RTU (RS485) + TCP/IP
- Pot.-freier Schaltkontakt (§14a EnWG): Ja
- Smartphone APP: Ja
- AutoCharge-Funktion: Vorbereitet
- ISO15118-2 Plug&Charge: Ja
- ISO15118-20 V2X: Vorbereitet

OPTIONAL

- Zubehör: Standsäule (für 1 o. 2 Wallboxen)

BESTELLDATEN

Artikel	Art.-Nr.
EVE Single Plus DE (22kW)	4000-0332

HYMES ENERGY

Hymes Energy GmbH
Konrad-Zuse-Str. 3
54552 Daun-Nerdlen
Deutschland

T +49 (0)6592 99 99 27 0
F +49 (0)6592 99 99 27 099
E-Mail: info@hymes.de
Web: www.hymes.de

EVE Single Plus DE - Kabel (22kW)

Eichrechtskonforme Wallbox zum Laden von Elektrofahrzeugen

HIGHLIGHTS

- 3-phasige AC Wallbox
- 22kW Ladeleistung (regelbar)
- 1 Ladepunkt Typ2 (Stecker)
- 5m Ladekabel
- 3,5" TFT-Farbdisplay
- Eichrechtskonform
- Integrierter DC-Fehlerstromsensor
- 4G LTE / Ethernet

Die Eve Single Plus DE ist die komplett überarbeitete neue Version der erfolgreichen EVE Single Pro-Line. als kompakte Ladelösung für den privaten und halböffentlichen Bereich konzipiert. Sie ist jedoch dank entsprechender Ausstattung auch im öffentlichen Bereich einsetzbar. Das Produkt bietet die smarten Standards der Alfen-Familie und verfügt über ein 3,5" Farbdisplay. Die Ladestation ist in einem eleganten Polycarbonat Gehäuse untergebracht, leicht und dennoch sehr robust und kann sowohl an der Wand als auch auf einem separaten Standfuß montiert werden. Diese Variante der Eve Single Plus DE ist mit einem angeschlagenen Ladekabel von 5m Länge ausgestattet.

ELEKTRISCHE PARAMETER

- max Eingangsspannung (V): 400
- max. Eingangsstromstärke (A): 32
- Anschlusskabel: 5m
- max. Ausgangsspannung (V): 400
- max. Ladeleistung (kW): 22
- max. Ausgangsstrom (A): 32
- integrierter DC-Fehlerstromsensor: Ja
- Integrierter zertifizierter MID: Ja

BETRIEBSBEDINGUNGEN

- Betriebstemperatur: -25°C bis +55°C
- Luftfeuchtigkeit: 5% bis 95%

MECHANISCHE PARAMETER

- Gehäuseart: Robustes Polycarbonat-Gehäuse
- IP Schutzklasse: IP55
- Stoßfestigkeit: IK10
- Sicherheitsklasse: IEC61851-1
- Standards: IEC62196-2
- Abmessungen HxBxT (mm): 373 x 242 x 216
- Gewicht (kg): 6.5
- Farbe: Verkehrsweiß / -grau

KOMMUNIKATION

- RFID Reader: Ja
- 4G LTE/GSM: Ja
- Backend-Anbindung möglich: Ja
- Ethernet-Schnittstelle: Ja
- OCPP Version: 1.6 & 2.0.1 (JSON)
- Modbus: RTU (RS485) + TCP/IP
- Pot.-freier Schaltkontakt (§14a EnWG): Ja
- Smartphone APP: Ja
- AutoCharge-Funktion: Vorbereitet
- ISO15118-2 Plug&Charge: Ja

OPTIONAL

- Zubehör: Standsäule (für 1 o. 2 Wallboxen)

BESTELLDATEN

Artikel	Art.-Nr.
EVE Single Plus DE - Kabel (22kW)	4000-0333

HYMES ENERGY

Hymes Energy GmbH
Konrad-Zuse-Str. 3
54552 Daun-Nerdlen
Deutschland

T +49 (0)6592 99 99 27 0
F +49 (0)6592 99 99 27 099
E-Mail: info@hymes.de
Web: www.hymes.de

EVE Double Pro-line (1x 22kW)

Twin Wallbox zum Laden von Elektroautos

HIGHLIGHTS

- AC Twin Wallbox
- Ladeleistung 1x22kW oder 2x11kW
- 2 Ladepunkte Typ2 (Steckdose)
- Internes Lastmanagement
- 7" TFT-Farbdisplay
- Eichrechtskonforme Ausführung
- Integrierter FI-Typ B Schutzschalter
- 4G LTE / Ethernet

Die Eve Double Pro-line ist Alfens intelligente Ladelösung mit zwei Steckdosen. Diese Variante ist für den nicht-öffentlichen Bereich optimiert. Mit dem großen grafischen Display, das alle notwendigen Informationen wie gelieferte Energie, Ladegeschwindigkeit und -dauer anzeigt, der verbesserten Nutzerschnittstelle und einer optimal verlässlichen Hardware-Plattform ist die Eve Double Pro-line sehr benutzerfreundlich und bietet gleichzeitig moderne Funktionalitäten für intelligentes Laden.

ELEKTRISCHE PARAMETER

- max Eingangsspannung (V): 400
- max. Eingangsstromstärke (A): 32
- max. Ausgangsspannung (V): 400
- max. Ladeleistung (kW): 22
- max. Ausgangsstrom (A): 32
- integrierter FI-Schutzschalter: Typ B
- Integrierter zertifizierter MID: Ja

BETRIEBSBEDINGUNGEN

- Betriebstemperatur: -25°C bis +40°C
- Luftfeuchtigkeit: 5% bis 95%

MECHANISCHE PARAMETER

- Gehäuseart: Robustes Polycarbonat-Gehäuse
- IP Schutzklasse: IP54
- Stoßfestigkeit: IK10
- Sicherheitsklasse: IEC61851-1, IEC61851-22
- Standards: IEC62196-2
- Steckdose: Ja
- Abmessungen HxBxT (mm): 590 x 338 x 230
- Gewicht (kg): 18
- Farbe: Verkehrsweiß / -grau

KOMMUNIKATION

- RFID Reader: Ja
- 4G LTE/GSM: Ja
- Backend-Anbindung möglich: Ja
- Ethernet-Schnittstelle: Ja
- OCPP Version: 1.6 JSON
- Modbus: TCP/IP
- Pot.-freier Schaltkontakt (§14a EnWG): Ja
- Smartphone APP: Ja

OPTIONAL

- Zubehör: Standsäule (4000-0157)

BESTELLDATEN

Artikel	Art.-Nr.
EVE Double Pro-line (1x 22kW)	4000-0257

HYMES ENERGY

Hymes Energy GmbH
Konrad-Zuse-Str. 3
54552 Daun-Nerdlen
Deutschland

T +49 (0)6592 99 99 27 0
F +49 (0)6592 99 99 27 099
E-Mail: info@hymes.de
Web: www.hymes.de

EVE Double Pro-line (2x 22kW)

Twin Wallbox zum Laden von Elektroautos

HIGHLIGHTS

- AC Twin Wallbox
- Ladeleistung bis zu 2x 22kW
- 2 Ladepunkte Typ2 (Steckdose)
- 2 Versorgungsleitungen
- 7" TFT-Farbdisplay
- Eichrechtskonforme Ausführung
- Integrierter FI-Typ B Schutzschalter
- 4G LTE / Ethernet

Die Eve Double Pro-line ist Alfens intelligente Ladelösung mit zwei Steckdosen und optimal für den nicht-öffentlichen Bereich geeignet. Alfen hat die Eve Double Pro-line auf Basis der neuesten Ladetechnologie entworfen. Mit dem großen grafischen Display, das alle notwendigen Informationen wie gelieferte Energie, Ladegeschwindigkeit und -dauer anzeigt, der verbesserten Nutzerschnittstelle und einer optimal verlässlichen Hardware-Plattform ist die Eve Double Pro-line sehr benutzerfreundlich und bietet gleichzeitig moderne Funktionalitäten für intelligentes Laden.

ELEKTRISCHE PARAMETER

- max Eingangsspannung (V): 400
- max. Eingangsstromstärke (A): 32
- max. Ausgangsspannung (V): 400
- max. Ladeleistung (kW): 44 (2x 22)
- max. Ausgangsstrom (A): 32
- integrierter FI-Schutzschalter: Typ B
- Integrierter zertifizierter MID: Ja

BETRIEBSBEDINGUNGEN

- Betriebstemperatur: -25°C bis +40°C
- Luftfeuchtigkeit: 5% bis 95%

MECHANISCHE PARAMETER

- Gehäuseart: Robustes Polycarbonat-Gehäuse
- IP Schutzklasse: IP54
- Stoßfestigkeit: IK10
- Sicherheitsklasse: IEC61851-1, IEC61851-22
- Standards: IEC62196-2
- Steckdose: Ja
- Abmessungen HxBxT (mm): 590 x 338 x 230
- Gewicht (kg): 18
- Farbe: Verkehrsweiß / -grau

KOMMUNIKATION

- RFID Reader: Ja
- 4G LTE/GSM: Ja
- Backend-Anbindung möglich: Ja
- Ethernet-Schnittstelle: Ja
- OCPP Version: 1.6 JSON
- Modbus: TCP/IP
- Pot.-freier Schaltkontakt (§14a EnWG): Ja
- Smartphone APP: Ja

OPTIONAL

- Zubehör: Standsäule (4000-0157)

BESTELLDATEN

Artikel	Art.-Nr.
EVE Double Pro-line (2x 22kW)	4000-0258

HYMES ENERGY

Hymes Energy GmbH
Konrad-Zuse-Str. 3
54552 Daun-Nerdlen
Deutschland

T +49 (0)6592 99 99 27 0
F +49 (0)6592 99 99 27 099
E-Mail: info@hymes.de
Web: www.hymes.de

EVE Double Pro-line DE (1x 22kW)

Eichrechtskonforme Twin Wallbox zum Laden von Elektroautos

HIGHLIGHTS

- AC Twin Wallbox
- Ladeleistung 1x22kW oder 2x11kW
- 2 Ladepunkte Typ2 (Steckdose)
- Internes Lastmanagement
- 7" TFT-Farbdisplay
- Eichrechtskonform
- Integrierter FI-Typ B Schutzschalter
- 4G LTE / Ethernet

Die Eve Double Pro-line ist Alfens intelligente Ladelösung mit zwei Steckdosen und optimal für semi-öffentliche und öffentliche Standorte geeignet. Sie erfüllt dabei alle Anforderungen des Eichrechts. Alfen hat die Eve Double Pro-line auf Basis der neuesten Ladetechnologie entworfen. Mit dem großen grafischen Display, das alle notwendigen Informationen wie gelieferte Energie, Ladegeschwindigkeit und -dauer anzeigt, der verbesserten Nutzerschnittstelle und einer optimal verlässlichen Hardware-Plattform ist die Eve Double Pro-line sehr benutzerfreundlich und bietet gleichzeitig moderne Funktionalitäten für intelligentes Laden.

ELEKTRISCHE PARAMETER

- max Eingangsspannung (V): 400
- max. Eingangsstromstärke (A): 32
- max. Ausgangsspannung (V): 400
- max. Ladeleistung (kW): 22
- max. Ausgangsstrom (A): 32
- integrierter FI-Schutzschalter: Typ B
- Integrierter zertifizierter MID: Ja

BETRIEBSBEDINGUNGEN

- Betriebstemperatur: -25°C bis +40°C
- Luftfeuchtigkeit: 5% bis 95%

MECHANISCHE PARAMETER

- Gehäuseart: Robustes Polycarbonat-Gehäuse
- IP Schutzklasse: IP54
- Stoßfestigkeit: IK10
- Sicherheitsklasse: IEC61851-1, IEC61851-22
- Standards: IEC62196-2
- Steckdose: Ja
- Abmessungen HxBxT (mm): 590 x 338 x 230
- Gewicht (kg): 18
- Farbe: Verkehrsweiß / -grau

KOMMUNIKATION

- RFID Reader: Ja
- 4G LTE/GSM: Ja
- Backend-Anbindung möglich: Ja
- Ethernet-Schnittstelle: Ja
- OCPP Version: 1.6 JSON
- Modbus: TCP/IP
- Pot.-freier Schaltkontakt (§14a EnWG): Ja
- Smartphone APP: Ja

OPTIONAL

- Zubehör: Standsäule (4000-0157)

BESTELLDATEN

Artikel	Art.-Nr.
EVE Double Pro-line DE (1x 22kW)	4000-0165

HYMES ENERGY

Hymes Energy GmbH
Konrad-Zuse-Str. 3
54552 Daun-Nerdlen
Deutschland

T +49 (0)6592 99 99 27 0
F +49 (0)6592 99 99 27 099
E-Mail: info@hymes.de
Web: www.hymes.de

EVE Double Pro-line DE (2x 22kW)

Eichrechtskonforme Twin Wallbox zum Laden von Elektroautos

HIGHLIGHTS

- AC Twin Wallbox
- Ladeleistung bis zu 2x 22kW
- 2 Ladepunkte Typ2 (Steckdose)
- 2 Versorgungsleitungen
- 7" TFT-Farbdisplay
- Eichrechtskonform
- Integrierter FI-Typ B Schutzschalter
- 4G LTE / Ethernet

Die Eve Double Pro-line ist Alfens intelligente Ladelösung mit zwei Steckdosen und optimal für semi-öffentliche und öffentliche Standorte geeignet. Sie erfüllt dabei alle Anforderungen des Eichrechts. Alfen hat die Eve Double Pro-line auf Basis der neuesten Ladetechnologie entworfen. Mit dem großen grafischen Display, das alle notwendigen Informationen wie gelieferte Energie, Ladegeschwindigkeit und -dauer anzeigt, der verbesserten Nutzerschnittstelle und einer optimal verlässlichen Hardware-Plattform ist die Eve Double Pro-line sehr benutzerfreundlich und bietet gleichzeitig moderne Funktionalitäten für intelligentes Laden.

ELEKTRISCHE PARAMETER

- max Eingangsspannung (V): 400
- max. Eingangsstromstärke (A): 32
- max. Ausgangsspannung (V): 400
- max. Ladeleistung (kW): 44 (2x 22)
- max. Ausgangsstrom (A): 32
- integrierter FI-Schutzschalter: Typ B
- Integrierter zertifizierter MID: Ja

BETRIEBSBEDINGUNGEN

- Betriebstemperatur: -25°C bis +40°C
- Luftfeuchtigkeit: 5% bis 95%

MECHANISCHE PARAMETER

- Gehäuseart: Robustes Polycarbonat-Gehäuse
- IP Schutzklasse: IP54
- Stoßfestigkeit: IK10
- Sicherheitsklasse: IEC61851-1, IEC61851-22
- Standards: IEC62196-2
- Steckdose: Ja
- Abmessungen HxBxT (mm): 590 x 338 x 230
- Gewicht (kg): 18
- Farbe: Verkehrsweiß / -grau

KOMMUNIKATION

- RFID Reader: Ja
- 4G LTE/GSM: Ja
- Backend-Anbindung möglich: Ja
- Ethernet-Schnittstelle: Ja
- OCPP Version: 1.6 JSON
- Modbus: TCP/IP
- Pot.-freier Schaltkontakt (§14a EnWG): Ja
- Smartphone APP: Ja

OPTIONAL

- Zubehör: Standsäule (4000-0157)

BESTELLDATEN

Artikel	Art.-Nr.
EVE Double Pro-line DE (2x 22kW)	4000-0156

HYMES ENERGY

Hymes Energy GmbH
Konrad-Zuse-Str. 3
54552 Daun-Nerdlen
Deutschland

T +49 (0)6592 99 99 27 0
F +49 (0)6592 99 99 27 099
E-Mail: info@hymes.de
Web: www.hymes.de

EVE Double Plus DE (1x 22kW)

Eichrechtskonforme Twin Wallbox zum Laden von Elektroautos

HIGHLIGHTS

- AC Twin Wallbox
- Ladeleistung 1x22kW oder 2x11kW
- 2 Ladepunkte Typ2 (Steckdose)
- Internes Lastmanagement
- 7" TFT-Farbdisplay
- Eichrechtskonform
- Integrierter FI-Typ B Schutzschalter
- 4G LTE / Ethernet

Die Eve Double Plus ist Alfens konsequente Weiterentwicklung der EVE Double Pro-line.
Die intelligente Ladelösung ist optimal für semi-öffentliche und öffentliche Standorte geeignet. Sie erfüllt dabei alle Anforderungen des Eichrechts. Alfen hat die Eve Double Plus auf Basis der neuesten Ladetechnologie entworfen. Mit dem großen grafischen Display, das alle notwendigen Informationen wie gelieferte Energie, Ladegeschwindigkeit und -dauer anzeigt, der verbesserten Nutzerschnittstelle und einer optimal verlässlichen Hardware-Plattform ist die Eve Double Plus sehr benutzerfreundlich und bietet gleichzeitig moderne Funktionalitäten für intelligentes Laden auf dem neusten Stand der Technik.

ELEKTRISCHE PARAMETER

- max Eingangsspannung (V): 400
- max. Eingangsstromstärke (A): 32
- max. Ausgangsspannung (V): 400
- max. Ladeleistung (kW): 22
- max. Ausgangsstrom (A): 32
- integrierter FI-Schutzschalter: Typ B
- Integrierter zertifizierter MID: Ja

BETRIEBSBEDINGUNGEN

- Betriebstemperatur: -25°C bis +40°C
- Luftfeuchtigkeit: 5% bis 95%

MECHANISCHE PARAMETER

- Gehäuseart: Robustes Polycarbonat-Gehäuse
- IP Schutzklasse: IP54
- Stoßfestigkeit: IK10
- Sicherheitsklasse: IEC61851-1, IEC61851-22
- Standards: IEC62196-2
- Steckdose: Ja
- Abmessungen HxBxT (mm): 590 x 338 x 230
- Gewicht (kg): 18
- Farbe: Verkehrsweiß / -grau

KOMMUNIKATION

- RFID Reader: Ja
- 4G LTE/GSM: Ja
- Backend-Anbindung möglich: Ja
- Ethernet-Schnittstelle: Ja
- OCPP Version: 1.6 JSON
- Modbus: TCP/IP
- Pot.-freier Schaltkontakt (§14a EnWG): Ja
- Smartphone APP: Ja
- AutoCharge-Funktion: Ja
- ISO15118-2 Plug&Charge: Ja

OPTIONAL

- Zubehör: Standsäule (4000-0157)

BESTELLDATEN

Artikel	Art.-Nr.
EVE Double Plus DE (1x 22kW)	4000-0334

HYMES ENERGY

Hymes Energy GmbH
Konrad-Zuse-Str. 3
54552 Daun-Nerdlen
Deutschland

T +49 (0)6592 99 99 27 0
F +49 (0)6592 99 99 27 099
E-Mail: info@hymes.de
Web: www.hymes.de

EVE Double Plus DE (2x 22kW)

Eichrechtskonforme Twin Wallbox zum Laden von Elektroautos

HIGHLIGHTS

- AC Twin Wallbox
- Ladeleistung bis zu 2x 22kW
- 2 Ladepunkte Typ2 (Steckdose)
- 2 Versorgungsleitungen
- 7" TFT-Farbdisplay
- Eichrechtskonform
- Integrierter FI-Typ B Schutzschalter
- 4G LTE / Ethernet

Die Eve Double Plus ist Alfens konsequente Weiterentwicklung der EVE Double Pro-line.
Die intelligente Ladelösung ist optimal für semi-öffentliche und öffentliche Standorte geeignet. Sie erfüllt dabei alle Anforderungen des Eichrechts. Alfen hat die Eve Double Plus auf Basis der neuesten Ladetechnologie entworfen. Mit dem großen grafischen Display, das alle notwendigen Informationen wie gelieferte Energie, Ladegeschwindigkeit und -dauer anzeigt, der verbesserten Nutzerschnittstelle und einer optimal verlässlichen Hardware-Plattform ist die Eve Double Plus sehr benutzerfreundlich und bietet gleichzeitig moderne Funktionalitäten für intelligentes Laden auf dem neusten Stand der Technik.

ELEKTRISCHE PARAMETER

- max Eingangsspannung (V): 400
- max. Eingangsstromstärke (A): 32
- max. Ausgangsspannung (V): 400
- max. Ladeleistung (kW): 44 (2x 22)
- max. Ausgangsstrom (A): 32
- integrierter FI-Schutzschalter: Typ B
- Integrierter zertifizierter MID: Ja

BETRIEBSBEDINGUNGEN

- Betriebstemperatur: -25°C bis +40°C
- Luftfeuchtigkeit: 5% bis 95%

MECHANISCHE PARAMETER

- Gehäuseart: Robustes Polycarbonat-Gehäuse
- IP Schutzklasse: IP54
- Stoßfestigkeit: IK10
- Sicherheitsklasse: IEC61851-1, IEC61851-22
- Standards: IEC62196-2
- Steckdose: Ja
- Abmessungen HxBxT (mm): 590 x 338 x 230
- Gewicht (kg): 18
- Farbe: Verkehrsweiß / -grau

KOMMUNIKATION

- RFID Reader: Ja
- 4G LTE/GSM: Ja
- Backend-Anbindung möglich: Ja
- Ethernet-Schnittstelle: Ja
- OCPP Version: 1.6 JSON
- Modbus: TCP/IP
- Pot.-freier Schaltkontakt (§14a EnWG): Ja
- Smartphone APP: Ja
- AutoCharge-Funktion: Ja
- ISO15118-2 Plug&Charge: Ja

OPTIONAL

- Zubehör: Standsäule (4000-0157)

BESTELLDATEN

Artikel	Art.-Nr.
EVE Double Plus DE (2x 22kW)	4000-0335

HYMES ENERGY

Hymes Energy GmbH
Konrad-Zuse-Str. 3
54552 Daun-Nerdlen
Deutschland

T +49 (0)6592 99 99 27 0
F +49 (0)6592 99 99 27 099
E-Mail: info@hymes.de
Web: www.hymes.de

EVE Double Plus DE (1x 22kW) - Kabel

Eichrechtskonforme Twin Wallbox zum Laden von Elektroautos

HIGHLIGHTS

- AC Twin Wallbox
- Ladeleistung 1x22kW oder 2x11kW
- 2 Ladepunkte Typ2 (Stecker)
- je 7,5m Spiral-Ladekabel
- 7" TFT-Farbdisplay
- Eichrechtskonform
- Integrierter FI-Typ B Schutzschalter
- 4G LTE / Ethernet

Die Eve Double Plus ist Alfens konsequente Weiterentwicklung der EVE Double Pro-line.
Die intelligente Ladelösung ist optimal für semi-öffentliche und öffentliche Standorte geeignet. Sie erfüllt dabei alle Anforderungen des Eichrechts. Alfen hat die Eve Double Plus auf Basis der neuesten Ladetechnologie entworfen. Mit dem großen grafischen Display, das alle notwendigen Informationen wie gelieferte Energie, Ladegeschwindigkeit und -dauer anzeigt, der verbesserten Nutzerschnittstelle und einer optimal verlässlichen Hardware-Plattform ist die Eve Double Plus sehr benutzerfreundlich und bietet gleichzeitig moderne Funktionalitäten für intelligentes Laden auf dem neusten Stand der Technik.

ELEKTRISCHE PARAMETER

- max Eingangsspannung (V): 400
- max. Eingangsstromstärke (A): 32
- max. Ausgangsspannung (V): 400
- max. Ladeleistung (kW): 22
- max. Ausgangsstrom (A): 32
- integrierter FI-Schutzschalter: Typ B
- Integrierter zertifizierter MID: Ja

BETRIEBSBEDINGUNGEN

- Betriebstemperatur: -25°C bis +40°C
- Luftfeuchtigkeit: 5% bis 95%

MECHANISCHE PARAMETER

- Gehäuseart: Robustes Polycarbonat-Gehäuse
- IP Schutzklasse: IP54
- Stoßfestigkeit: IK10
- Sicherheitsklasse: IEC61851-1, IEC61851-22
- Standards: IEC62196-2
- Steckdose: Ja
- Abmessungen HxBxT (mm): 590 x 338 x 265
- Gewicht (kg): 24.1
- Farbe: Verkehrsweiß / -grau

KOMMUNIKATION

- RFID Reader: Ja
- 4G LTE/GSM: Ja
- Backend-Anbindung möglich: Ja
- Ethernet-Schnittstelle: Ja
- OCPP Version: 1.6 JSON
- Modbus: TCP/IP
- Pot.-freier Schaltkontakt (§14a EnWG): Ja
- Smartphone APP: Ja
- AutoCharge-Funktion: Ja
- ISO15118-2 Plug&Charge: Ja

OPTIONAL

- Zubehör: Standsäule (4000-0157)

BESTELLDATEN

Artikel	Art.-Nr.
EVE Double Plus DE (1x 22kW) - Kabel	4000-0336

HYMES ENERGY

Hymes Energy GmbH
Konrad-Zuse-Str. 3
54552 Daun-Nerdlen
Deutschland

T +49 (0)6592 99 99 27 0
F +49 (0)6592 99 99 27 099
E-Mail: info@hymes.de
Web: www.hymes.de

EVE Double Plus DE (2x 22kW) - Kabel

Eichrechtskonforme Twin Wallbox zum Laden von Elektroautos

HIGHLIGHTS

- AC Twin Wallbox
- Ladeleistung 1x22kW oder 2x11kW
- 2 Ladepunkte Typ2 (Stecker)
- je 7,5m Spiral-Ladekabel
- 7" TFT-Farbdisplay
- Eichrechtskonform
- Integrierter FI-Typ B Schutzschalter
- 4G LTE / Ethernet

Die Eve Double Plus ist Alfens konsequente Weiterentwicklung der EVE Double Pro-line.
Die intelligente Ladelösung ist optimal für semi-öffentliche und öffentliche Standorte geeignet. Sie erfüllt dabei alle Anforderungen des Eichrechts. Alfen hat die Eve Double Plus auf Basis der neuesten Ladetechnologie entworfen. Mit dem großen grafischen Display, das alle notwendigen Informationen wie gelieferte Energie, Ladegeschwindigkeit und -dauer anzeigt, der verbesserten Nutzerschnittstelle und einer optimal verlässlichen Hardware-Plattform ist die Eve Double Plus sehr benutzerfreundlich und bietet gleichzeitig moderne Funktionalitäten für intelligentes Laden auf dem neusten Stand der Technik.

ELEKTRISCHE PARAMETER

- max Eingangsspannung (V): 400
- max. Eingangsstromstärke (A): 32
- max. Ausgangsspannung (V): 400
- max. Ladeleistung (kW): 22
- max. Ausgangsstrom (A): 32
- integrierter FI-Schutzschalter: Typ B
- Integrierter zertifizierter MID: Ja

BETRIEBSBEDINGUNGEN

- Betriebstemperatur: -25°C bis +40°C
- Luftfeuchtigkeit: 5% bis 95%

MECHANISCHE PARAMETER

- Gehäuseart: Robustes Polycarbonat-Gehäuse
- IP Schutzklasse: IP54
- Stoßfestigkeit: IK10
- Sicherheitsklasse: IEC61851-1, IEC61851-22
- Standards: IEC62196-2
- Steckdose: Ja
- Abmessungen HxBxT (mm): 590 x 338 x 265
- Gewicht (kg): 24.1
- Farbe: Verkehrsweiß / -grau

KOMMUNIKATION

- RFID Reader: Ja
- 4G LTE/GSM: Ja
- Backend-Anbindung möglich: Ja
- Ethernet-Schnittstelle: Ja
- OCPP Version: 1.6 JSON
- Modbus: TCP/IP
- Pot.-freier Schaltkontakt (§14a EnWG): Ja
- Smartphone APP: Ja
- AutoCharge-Funktion: Ja
- ISO15118-2 Plug&Charge: Ja

OPTIONAL

- Zubehör: Standsäule (4000-0157)

BESTELLDATEN

Artikel	Art.-Nr.
EVE Double Plus DE (2x 22kW) - Kabel	4000-0337

HYMES ENERGY

Hymes Energy GmbH
Konrad-Zuse-Str. 3
54552 Daun-Nerdlen
Deutschland

T +49 (0)6592 99 99 27 0
F +49 (0)6592 99 99 27 099
E-Mail: info@hymes.de
Web: www.hymes.de

EVE Double Plus DE SPD (1x 22kW)

Eichrechtskonforme Twin Wallbox zum Laden von Elektroautos

HIGHLIGHTS

- AC Twin Wallbox
- Ladeleistung 1x22kW oder 2x11kW
- 2 Ladepunkte Typ2 (Steckdose)
- 7" TFT-Farbdisplay
- Eichrechtskonform
- Integrierter FI-Typ B Schutzschalter
- 4G LTE / Ethernet
- Integrierter Überspannungsschutz

Die Eve Double Plus ist Alfens konsequente Weiterentwicklung der EVE Double Pro-line.
Die intelligente Ladelösung ist optimal für semi-öffentliche und öffentliche Standorte geeignet. Sie erfüllt dabei alle Anforderungen des Eichrechts. Alfen hat die Eve Double Plus auf Basis der neuesten Ladetechnologie entworfen. Mit dem großen grafischen Display, das alle notwendigen Informationen wie gelieferte Energie, Ladegeschwindigkeit und -dauer anzeigt, der verbesserten Nutzerschnittstelle und einer optimal verlässlichen Hardware-Plattform ist die Eve Double Plus sehr benutzerfreundlich und bietet gleichzeitig moderne Funktionalitäten für intelligentes Laden auf dem neusten Stand der Technik.

ELEKTRISCHE PARAMETER

- max Eingangsspannung (V): 400
- max. Eingangsstromstärke (A): 32
- max. Ausgangsspannung (V): 400
- max. Ladeleistung (kW): 22
- max. Ausgangsstrom (A): 32
- integrierter FI-Schutzschalter: Typ B
- Integrierter zertifizierter MID: Ja

BETRIEBSBEDINGUNGEN

- Betriebstemperatur: -25°C bis +40°C
- Luftfeuchtigkeit: 5% bis 95%

MECHANISCHE PARAMETER

- Gehäuseart: Robustes Polycarbonat-Gehäuse
- IP Schutzklasse: IP54
- Stoßfestigkeit: IK10
- Sicherheitsklasse: IEC61851-1, IEC61851-22
- Standards: IEC62196-2
- Steckdose: Ja
- Abmessungen HxBxT (mm): 590 x 338 x 230
- Gewicht (kg): 18
- Farbe: Verkehrsweiß / -grau

KOMMUNIKATION

- RFID Reader: Ja
- 4G LTE/GSM: Ja
- Backend-Anbindung möglich: Ja
- Ethernet-Schnittstelle: Ja
- OCPP Version: 1.6 JSON
- Modbus: TCP/IP
- Pot.-freier Schaltkontakt (§14a EnWG): Ja
- Smartphone APP: Ja
- AutoCharge-Funktion: Ja
- ISO15118-2 Plug&Charge: Ja

OPTIONAL

- Zubehör: Standsäule (4000-0157)

BESTELLDATEN

Artikel	Art.-Nr.
EVE Double Plus DE SPD (1x 22kW)	4000-0338

HYMES ENERGY

Hymes Energy GmbH
Konrad-Zuse-Str. 3
54552 Daun-Nerdlen
Deutschland

T +49 (0)6592 99 99 27 0
F +49 (0)6592 99 99 27 099
E-Mail: info@hymes.de
Web: www.hymes.de

EVE Double Plus DE SPD (2x 22kW)

Eichrechtskonforme Twin Wallbox zum Laden von Elektroautos

HIGHLIGHTS

- AC Twin Wallbox
- Ladeleistung bis zu 2x 22kW
- 2 Ladepunkte Typ2 (Steckdose)
- 2 Versorgungsleitungen
- 7" TFT-Farbdisplay
- Eichrechtskonform
- Integrierter FI-Typ B Schutzschalter
- 4G LTE / Ethernet
- Integrierter Überspannungsschutz

Die Eve Double Plus ist Alfens konsequente Weiterentwicklung der EVE Double Pro-line.
Die intelligente Ladelösung ist optimal für semi-öffentliche und öffentliche Standorte geeignet. Sie erfüllt dabei alle Anforderungen des Eichrechts. Alfen hat die Eve Double Plus auf Basis der neuesten Ladetechnologie entworfen. Mit dem großen grafischen Display, das alle notwendigen Informationen wie gelieferte Energie, Ladegeschwindigkeit und -dauer anzeigt, der verbesserten Nutzerschnittstelle und einer optimal verlässlichen Hardware-Plattform ist die Eve Double Plus sehr benutzerfreundlich und bietet gleichzeitig moderne Funktionalitäten für intelligentes Laden auf dem neusten Stand der Technik.

ELEKTRISCHE PARAMETER

- max Eingangsspannung (V): 400
- max. Eingangsstromstärke (A): 32
- max. Ausgangsspannung (V): 400
- max. Ladeleistung (kW): 44 (2x 22)
- max. Ausgangsstrom (A): 32
- integrierter FI-Schutzschalter: Typ B
- Integrierter zertifizierter MID: Ja

BETRIEBSBEDINGUNGEN

- Betriebstemperatur: -25°C bis +40°C
- Luftfeuchtigkeit: 5% bis 95%

MECHANISCHE PARAMETER

- Gehäuseart: Robustes Polycarbonat-Gehäuse
- IP Schutzklasse: IP54
- Stoßfestigkeit: IK10
- Sicherheitsklasse: IEC61851-1, IEC61851-22
- Standards: IEC62196-2
- Steckdose: Ja
- Abmessungen HxBxT (mm): 590 x 338 x 230
- Gewicht (kg): 18
- Farbe: Verkehrsweiß / -grau

KOMMUNIKATION

- RFID Reader: Ja
- 4G LTE/GSM: Ja
- Backend-Anbindung möglich: Ja
- Ethernet-Schnittstelle: Ja
- OCPP Version: 1.6 JSON
- Modbus: TCP/IP
- Pot.-freier Schaltkontakt (§14a EnWG): Ja
- Smartphone APP: Ja
- AutoCharge-Funktion: Ja
- ISO15118-2 Plug&Charge: Ja

OPTIONAL

- Zubehör: Standsäule (4000-0157)

BESTELLDATEN

Artikel	Art.-Nr.
EVE Double Plus DE SPD (2x 22kW)	4000-0339

HYMES ENERGY

Hymes Energy GmbH
Konrad-Zuse-Str. 3
54552 Daun-Nerdlen
Deutschland

T +49 (0)6592 99 99 27 0
F +49 (0)6592 99 99 27 099
E-Mail: info@hymes.de
Web: www.hymes.de

Eve Double PG-line DE (ohne HAK)

Eichrechtskonforme Ladesäule zum Laden von Elektrofahrzeugen

HIGHLIGHTS

- AC Ladesäule
- max. Ladeleistung 22kW pro Ladepunkt
- 2 Ladepunkte Typ2 (Steckdose)
- 7" TFT-Farbdisplay
- Eichrechtskonform
- Integrierter FI-Typ B Schutzschalter
- 4G LTE / Ethernet

Die Ladesäule Alfen Eve Double PG-line DE erfüllt alle Anforderungen an AFIR sowie Eichrecht und bietet ein sicheres Ladeerlebnis dank Unterstützung verschiedener Bezahloptionen. Das Ladegerät wurde speziell für öffentliche Standorte mit einem robusten Gehäuse und einem hochwertigen Finish für jede Anwendung entwickelt. Ein großes und übersichtliches Display liefert dem Benutzer während des Ladevorgangs alle erforderlichen Informationen wie beispielsweise die Ladegeschwindigkeit. Die Ladestation wird in insgesamt vier unterschiedlichen Ausführungen angeboten. Neben der Basisvariante gibt es die Double PG-line mit einem oder zwei Plätzen zum Einbau von eHZ sowie eine Variante für Dreipunktzähler.

ELEKTRISCHE PARAMETER

- max Eingangsspannung (V): 400
- max. Eingangsstromstärke (A): 32
- max. Ausgangsspannung (V): 400
- max. Ladeleistung (kW): 22
- max. Ausgangsstrom (A): 32
- integrierter FI-Schutzschalter: Typ B
- Integrierter zertifizierter MID: Ja

BETRIEBSBEDINGUNGEN

- Betriebstemperatur: -25°C bis +40°C
- Luftfeuchtigkeit: 5% bis 95%

MECHANISCHE PARAMETER

- Gehäuseart: Robustes Metallgehäuse
- IP Schutzklasse: IP54
- Stoßfestigkeit: IK10
- Sicherheitsklasse: IEC61851-1, IEC61851-22
- Standards: IEC62196-2
- Steckdose: Ja
- Abmessungen HxBxT (mm): 1631 x 357 x 426
- Gewicht (kg): 80
- Farbe: Verkehrsweiß (Front) / Verkehrsgrau (Korpus)
- Material: Edelstahl (Korpus) DCDP (Front+Haube)

KOMMUNIKATION

- RFID Reader: Ja
- 4G LTE/GSM: Ja
- Backend-Anbindung möglich: Ja
- Ethernet-Schnittstelle: Ja
- OCPP Version: 1.6 & 2.0.1 (JSON)
- Modbus: TCP/IP
- Pot.-freier Schaltkontakt (§14a EnWG): Ja
- Smartphone APP: Ja

OPTIONAL

- Zubehör: Betonsockel (4000-0183)
- Optional: dyn. QR-Code/Giro-e, Lastmanagement

BESTELLDATEN

Artikel	Art.-Nr.
Eve Double PG-line DE (ohne HAK)	4000-0177

HYMES ENERGY

Hymes Energy GmbH
Konrad-Zuse-Str. 3
54552 Daun-Nerdlen
Deutschland

T +49 (0)6592 99 99 27 0
F +49 (0)6592 99 99 27 099
E-Mail: info@hymes.de
Web: www.hymes.de

Alfen Eve Double Plus Public DE (ohne HAK)

Eichrechtskonforme Ladesäule zum Laden von Elektrofahrzeugen

HIGHLIGHTS

- AC Ladesäule
- Ladeleistung bis zu 2x22kW
- 2 Ladepunkte Typ2 (Steckdose)
- 7" TFT-Farbdisplay
- Eichrechtskonform
- Integrierter FI-Typ B Schutzschalter
- 4G LTE / Ethernet
- 3 Jahre Vor-Ort-Service

Die Eve Double Plus Public DE ist der Nachfolger der erfolgreichen PG-line aus dem Hause Alfen. Das Pordukt eignet sich (unter anderem Dank Barrierefreiheit nach DIN18040 sowie verschiedener Bezahloptionen) hervorragend für den Einsatz im öffentlichen Bereich. Die Ladesäule erfüllt sämtliche Anforderungen der AFIR-Richtlinie sowie des Eichrechts. Das große 7 Zoll TFT-Farbdisplay stellt während des Ladevorgangs alle relevanten Informationen übersichtlich dar. Diese Ladestation wird auch in Varianten mit Plätzen zum Einbau von eHZ oder Dreipunktzählern angeboten.

ELEKTRISCHE PARAMETER

- max Eingangsspannung (V): 400
- max. Eingangsstromstärke (A): 32
- max. Ausgangsspannung (V): 400
- max. Ladeleistung (kW): 2x 22
- max. Ausgangsstrom (A): 32
- integrierter FI-Schutzschalter: Typ B
- Integrierter zertifizierter MID: Ja

BETRIEBSBEDINGUNGEN

- Betriebstemperatur: -25°C bis +40°C
- Luftfeuchtigkeit: 5% bis 95%

MECHANISCHE PARAMETER

- Gehäuseart: Robustes Metallgehäuse
- IP Schutzklasse: IP54
- Stoßfestigkeit: IK10
- Sicherheitsklasse: IEC61851-1, IEC61851-22
- Standards: IEC62196-2
- Steckdose: Ja
- Abmessungen HxBxT (mm): 1318 x 425 x 650
- Gewicht (kg): 54
- Farbe: Verkehrsweiß (Front) / Verkehrsgrau (Korpus)
- Material: Edelstahl (Korpus) DCDP (Haube)

KOMMUNIKATION

- RFID Reader: Ja
- 4G LTE/GSM: Ja
- Backend-Anbindung möglich: Ja
- Ethernet-Schnittstelle: Ja
- OCPP Version: 1.6 & 2.0.1 (JSON)
- Modbus: TCP/IP
- AutoCharge-Funktion: Ja
- ISO15118-2 Plug&Charge: Ja

OPTIONAL

- Zubehör: Betonsockel (4000-0183)
- Optional: dyn. QR-Code/Giro-e, Lastmanagement

BESTELLDATEN

Artikel	Art.-Nr.
Alfen Eve Double Plus Public DE (ohne HAK)	4000-0342

HYMES ENERGY

Hymes Energy GmbH
Konrad-Zuse-Str. 3
54552 Daun-Nerdlen
Deutschland

T +49 (0)6592 99 99 27 0
F +49 (0)6592 99 99 27 099
E-Mail: info@hymes.de
Web: www.hymes.de

Eve Double Plus Public DE, HAK für 1eHZ

Eichrechtskonforme Ladesäule zum Laden von Elektrofahrzeugen

HIGHLIGHTS

- AC Ladesäule
- Ladeleistung 1x22kW oder 2x11kW
- 2 Ladepunkte Typ2 (Steckdose)
- 7" TFT-Farbdisplay
- Eichrechtskonform
- Integrierter FI-Typ B Schutzschalter
- 4G LTE / Ethernet
- HAK-Einheit zur Aufnahme eines eHZ
- eingebauter Überspannungsschutz
- 3 Jahre Vor-Ort-Service

Die Alfen Eve Double Plus Public DE mit Hausanschlusskasten ist für den direkten Netzanschluss an das Niederspannungsnetz vogesehen. Die Ladesäule erfüllt sämtliche Anforderungen der AFIR-Richtlinie sowie des Eichrechts. Ein großes 7 Zoll TFT-Farbdisplay stellt während des Ladevorgangs alle relevanten Informationen übersichtlich dar. Die Ladesäule wird in unterschiedlichen Varianten angeboten. Unter anderem stehen Ausführungen mit einem oder zwei Plätzen zum Einbau von eHZ sowie für Dreipunktzähler zur Auswahl.

ELEKTRISCHE PARAMETER

- max Eingangsspannung (V): 400
- max. Eingangsstromstärke (A): 32
- max. Ausgangsspannung (V): 400
- max. Ladeleistung (kW): 22
- max. Ausgangsstrom (A): 32
- integrierter FI-Schutzschalter: Typ B
- Integrierter zertifizierter MID: Ja

BETRIEBSBEDINGUNGEN

- Betriebstemperatur: -25°C bis +40°C
- Luftfeuchtigkeit: 5% bis 95%

MECHANISCHE PARAMETER

- Gehäuseart: Robustes Metallgehäuse
- IP Schutzklasse: IP54
- Stoßfestigkeit: IK10
- Sicherheitsklasse: IEC61851-1, IEC61851-22
- Standards: IEC62196-2
- Steckdose: Ja
- Abmessungen HxBxT (mm): 1318 x 425 x 650
- Gewicht (kg): 74
- Farbe: Verkehrsweiß (Front) / Verkehrsgrau (Korpus)
- Material: Edelstahl (Korpus) DCDP (Haube)

KOMMUNIKATION

- RFID Reader: Ja
- 4G LTE/GSM: Ja
- Backend-Anbindung möglich: Ja
- Ethernet-Schnittstelle: Ja
- OCPP Version: 1.6 & 2.0.1 (JSON)
- Modbus: TCP/IP
- AutoCharge-Funktion: Ja
- ISO15118-2 Plug&Charge: Ja

OPTIONAL

- Zubehör: Betonsockel (4000-0183)
- Optional: dyn. QR-Code/Giro-e, Lastmanagement

BESTELLDATEN

Artikel	Art.-Nr.
Eve Double Plus Public DE, HAK für 1eHZ	4000-0343

HYMES ENERGY

Hymes Energy GmbH
Konrad-Zuse-Str. 3
54552 Daun-Nerdlen
Deutschland

T +49 (0)6592 99 99 27 0
F +49 (0)6592 99 99 27 099
E-Mail: info@hymes.de
Web: www.hymes.de

Eve Double Plus Public DE, HAK für 2 eHZ

Eichrechtskonforme Ladesäule zum Laden von Elektrofahrzeugen

HIGHLIGHTS

- AC Ladesäule
- Ladeleistung bis zu 2x22kW
- 2 Ladepunkte Typ2 (Steckdose)
- 7" TFT-Farbdisplay
- Eichrechtskonform
- Integrierter FI-Typ B Schutzschalter
- 4G LTE / Ethernet
- HAK-Einheit zur Aufnahme von zwei eHZ
- eingebauter Überspannungsschutz
- 3 Jahre Vor-Ort-Service

Die Alfen Eve Double Plus Public DE mit Hausanschlusskasten ist für den direkten Netzanschluss an das Niederspannungsnetz vogesehen und verfügt über zwei Zählerplätze für eHZ. Die Ladesäule erfüllt sämtliche Anforderungen der AFIR-Richtlinie sowie des Eichrechts. Ein großes 7 Zoll TFT-Farbdisplay stellt während des Ladevorgangs alle relevanten Informationen übersichtlich dar. Die Ladesäule wird in unterschiedlichen Varianten angeboten. Unter anderem stehen Ausführungen mit einem oder zwei Plätzen zum Einbau von eHZ sowie für Dreipunktzähler zur Auswahl.

ELEKTRISCHE PARAMETER

- max Eingangsspannung (V): 400
- max. Eingangsstromstärke (A): 32
- max. Ausgangsspannung (V): 400
- max. Ladeleistung (kW): 2x 22
- max. Ausgangsstrom (A): 32
- integrierter FI-Schutzschalter: Typ B
- Integrierter zertifizierter MID: Ja

BETRIEBSBEDINGUNGEN

- Betriebstemperatur: -25°C bis +40°C
- Luftfeuchtigkeit: 5% bis 95%

MECHANISCHE PARAMETER

- Gehäuseart: Robustes Metallgehäuse
- IP Schutzklasse: IP54
- Stoßfestigkeit: IK10
- Sicherheitsklasse: IEC61851-1, IEC61851-22
- Standards: IEC62196-2
- Steckdose: Ja
- Abmessungen HxBxT (mm): 1318 x 425 x 650
- Gewicht (kg): 72
- Farbe: Verkehrsweiß (Front) / Verkehrsgrau (Korpus)
- Material: Edelstahl (Korpus) DCDP (Haube)

KOMMUNIKATION

- RFID Reader: Ja
- 4G LTE/GSM: Ja
- Backend-Anbindung möglich: Ja
- Ethernet-Schnittstelle: Ja
- OCPP Version: 1.6 & 2.0.1 (JSON)
- Modbus: TCP/IP
- AutoCharge-Funktion: Ja
- ISO15118-2 Plug&Charge: Ja

OPTIONAL

- Zubehör: Betonsockel (4000-0183)
- Optional: dyn. QR-Code/Giro-e, Lastmanagement

BESTELLDATEN

Artikel	Art.-Nr.
Eve Double Plus Public DE, HAK für 2 eHZ	4000-0344

HYMES ENERGY

Hymes Energy GmbH
Konrad-Zuse-Str. 3
54552 Daun-Nerdlen
Deutschland

T +49 (0)6592 99 99 27 0
F +49 (0)6592 99 99 27 099
E-Mail: info@hymes.de
Web: www.hymes.de

EVE Single Plus DE - DLM

Eichrechtskonforme Wallbox zum Laden von Elektrofahrzeugen

Die Eve Single Plus DE - DLM beinhaltet bereits ab Werk alle erforderlichen Softwarefreischaltungen für dynamisches Lastmanagement (SCN+ALB). Damit ist die Wallbox ideal für den Betrieb mehrerer Ladepunkte innerhalb eines Ladenetzwerks von mehreren Ladestationen vorbereitet.Das Produkt bietet die smarten Standards der Alfen-Familie und verfügt über ein 3,5" Farbdisplay. Die Ladestation ist in einem eleganten Polycarbonat Gehäuse untergebracht, leicht und dennoch sehr robust und kann sowohl an der Wand als auch auf einem separaten Standfuß montiert werden. Die Eve Single Plus DE ist sowohl in einer Variante mit integrierter Anschlussdose als auch mit Ladekabel/-stecker verfügbar.

ELEKTRISCHE PARAMETER

- max Eingangsspannung (V): 400
- max. Eingangsstromstärke (A): 32
- max. Ausgangsspannung (V): 400
- max. Ladeleistung (kW): 22
- max. Ausgangsstrom (A): 32
- integrierter DC-Fehlerstromsensor: Ja
- Integrierter zertifizierter MID: Ja

BETRIEBSBEDINGUNGEN

- Betriebstemperatur: -25°C bis +55°C
- Luftfeuchtigkeit: 5% bis 95%

HIGHLIGHTS

- 3-phasige AC Wallbox
- 22kW Ladeleistung (regelbar)
- 1 Ladepunkt Typ2 (Steckdose)
- 3,5" TFT-Farbdisplay
- Eichrechtskonform
- Integrierter DC-Fehlerstromsensor
- 4G LTE / Ethernet
- inkl. Freischaltung für dynamisches Lastmanagement (SCN+ALB)

MECHANISCHE PARAMETER

- Gehäuseart: Robustes Polycarbonat-Gehäuse
- IP Schutzklasse: IP55
- Stoßfestigkeit: IK10
- Sicherheitsklasse: IEC61851-1
- Standards: IEC62196-2
- Steckdose: Ja
- Abmessungen HxBxT (mm): 373 x 242 x 181
- Gewicht (kg): 4.2
- Farbe: Verkehrsweiß / -grau

KOMMUNIKATION

- RFID Reader: Ja
- 4G LTE/GSM: Ja
- Backend-Anbindung möglich: Ja
- Ethernet-Schnittstelle: Ja
- OCPP Version: 1.6 & 2.0.1 (JSON)
- Modbus: RTU (RS485) + TCP/IP
- Pot.-freier Schaltkontakt (§14a EnWG): Ja
- Smartphone APP: Ja
- AutoCharge-Funktion: Vorbereitet
- ISO15118-2 Plug&Charge: Ja
- ISO15118-20 V2X: Vorbereitet

OPTIONAL

- Zubehör: Standsäule (für 1 o. 2 Wallboxen)

BESTELLDATEN

Artikel	Art.-Nr.
EVE Single Plus DE - DLM	4400-0332

HYMES ENERGY

Hymes Energy GmbH
Konrad-Zuse-Str. 3
54552 Daun-Nerdlen
Deutschland

T +49 (0)6592 99 99 27 0
F +49 (0)6592 99 99 27 099
E-Mail: info@hymes.de
Web: www.hymes.de

EVE Single Plus DE Kabel - DLM

Eichrechtskonforme Wallbox zum Laden von Elektrofahrzeugen

Die Eve Single Plus DE Kabel - DLM beinhaltet bereits ab Werk alle erforderlichen Softwarefreischaltungen für dynamisches Lastmanagement (SCN+ALB). Damit ist die Wallbox ideal für den Betrieb mehrerer Ladepunkte innerhalb eines Ladenetzwerks von mehreren Ladestationen vorbereitet.Das Produkt bietet die smarten Standards der Alfen-Familie und verfügt über ein 3,5" Farbdisplay. Die Ladestation ist in einem eleganten Polycarbonat Gehäuse untergebracht, leicht und dennoch sehr robust und kann sowohl an der Wand als auch auf einem separaten Standfuß montiert werden. Die Eve Single Plus DE Kabel -DLM ist sowohl in einer Variante mit integrierter Anschlussdose als auch mit Ladekabel/-stecker verfügbar.

ELEKTRISCHE PARAMETER

- max Eingangsspannung (V): 400
- max. Eingangsstromstärke (A): 32
- max. Ausgangsspannung (V): 400
- max. Ladeleistung (kW): 22
- max. Ausgangsstrom (A): 32
- integrierter DC-Fehlerstromsensor: Ja
- Integrierter zertifizierter MID: Ja

BETRIEBSBEDINGUNGEN

- Betriebstemperatur: -25°C bis +55°C
- Luftfeuchtigkeit: 5% bis 95%

HIGHLIGHTS

- 3-phasige AC Wallbox
- 22kW Ladeleistung (regelbar)
- 1 Ladepunkt Typ2 (Steckdose)
- 3,5" TFT-Farbdisplay
- Eichrechtskonform
- Integrierter DC-Fehlerstromsensor
- 4G LTE / Ethernet
- inkl. Freischaltung für dynamisches Lastmanagement (SCN+ALB)

MECHANISCHE PARAMETER

- Gehäuseart: Robustes Polycarbonat-Gehäuse
- IP Schutzklasse: IP55
- Stoßfestigkeit: IK10
- Sicherheitsklasse: IEC61851-1
- Standards: IEC62196-2
- Steckdose: Ja
- Abmessungen HxBxT (mm): 373 x 242 x 181
- Gewicht (kg): 6.5
- Farbe: Verkehrsweiß / -grau

KOMMUNIKATION

- RFID Reader: Ja
- 4G LTE/GSM: Ja
- Backend-Anbindung möglich: Ja
- Ethernet-Schnittstelle: 2 (Durchschleif.)
- OCPP Version: 1.6 & 2.0.1 (JSON)
- Modbus: RTU (RS485) + TCP/IP
- Pot.-freier Schaltkontakt (§14a EnWG): Ja
- Smartphone APP: Ja
- AutoCharge-Funktion: Vorbereitet
- ISO15118-2 Plug&Charge: Ja
- ISO15118-20 V2X: Vorbereitet

OPTIONAL

- Zubehör: Standsäule (für 1 o. 2 Wallboxen)

BESTELLDATEN

Artikel	Art.-Nr.
EVE Single Plus DE Kabel - DLM	4400-0333

HYMES ENERGY

Hymes Energy GmbH
Konrad-Zuse-Str. 3
54552 Daun-Nerdlen
Deutschland

T +49 (0)6592 99 99 27 0
F +49 (0)6592 99 99 27 099
E-Mail: info@hymes.de
Web: www.hymes.de

EVE Double Plus DE (1x 22kW) - DLM

Eichrechtskonforme Twin Wallbox zum Laden von Elektroautos

HIGHLIGHTS

- AC Twin Wallbox
- Ladeleistung 1x22kW oder 2x11kW
- 2 Ladepunkte Typ2 (Steckdose)
- Internes Lastmanagement
- 7" TFT-Farbdisplay
- Eichrechtskonform
- Integrierter FI-Typ B Schutzschalter
- 4G LTE / Ethernet
- inkl. Freischaltung für dynamisches Lastmanagement (SCN+ALB)

Die Eve Double Plus DE (1x 22kW) - DLM beinhaltet bereits ab Werk alle erforderlichen Softwarefreischaltungen für dynamisches Lastmanagement (SCN+ALB). Damit ist die Wallbox ideal für den Betrieb mehrerer Ladepunkte innerhalb eines Ladenetzwerks von mehreren Ladestationen vorbereitet. Mit zwei Steckdosen zum parallelen Laden ist sie optimal für semi-öffentliche und öffentliche Standorte geeignet. Sie erfüllt dabei alle Anforderungen des Eichrechts. Alfen hat die Eve Double Plus DE - DLM auf Basis der neuesten Ladetechnologie entworfen. Mit dem großen grafischen Display, das alle notwendigen Informationen wie gelieferte Energie, Ladegeschwindigkeit und -dauer anzeigt, der verbesserten Nutzerschnittstelle und einer optimal verlässlichen Hardware-Plattform ist die Eve Double Plus DE - DLM sehr benutzerfreundlich und bietet gleichzeitig moderne Funktionalitäten für intelligentes Laden.

ELEKTRISCHE PARAMETER

- max Eingangsspannung (V): 400
- max. Eingangsstromstärke (A): 32
- max. Ausgangsspannung (V): 400
- max. Ladeleistung (kW): 22
- max. Ausgangsstrom (A): 32
- integrierter FI-Schutzschalter: Typ B
- Integrierter zertifizierter MID: Ja

BETRIEBSBEDINGUNGEN

- Betriebstemperatur: -25°C bis +40°C
- Luftfeuchtigkeit: 5% bis 95%

MECHANISCHE PARAMETER

- Gehäuseart: Robustes Polycarbonat-Gehäuse
- IP Schutzklasse: IP54
- Stoßfestigkeit: IK10
- Sicherheitsklasse: IEC61851-1, IEC61851-22
- Standards: IEC62196-2
- Steckdose: Ja
- Abmessungen HxBxT (mm): 590 x 338 x 230
- Gewicht (kg): 18
- Farbe: Verkehrsweiß / -grau

KOMMUNIKATION

- RFID Reader: Ja
- 4G LTE/GSM: Ja
- Backend-Anbindung möglich: Ja
- Ethernet-Schnittstelle: 2 (Durchschleif.)
- OCPP Version: 1.6 JSON
- Modbus: TCP/IP
- Pot.-freier Schaltkontakt (§14a EnWG): Ja
- Smartphone APP: Ja
- AutoCharge-Funktion: Vorbereitet
- ISO15118-2 Plug&Charge: Ja
- ISO15118-20 V2X: Vorbereitet

OPTIONAL

- Zubehör: Standsäule (4000-0157)

BESTELLDATEN

Artikel	Art.-Nr.
EVE Double Plus DE (1x 22kW) - DLM	4400-0334

HYMES ENERGY

Hymes Energy GmbH
Konrad-Zuse-Str. 3
54552 Daun-Nerdlen
Deutschland

T +49 (0)6592 99 99 27 0
F +49 (0)6592 99 99 27 099
E-Mail: info@hymes.de
Web: www.hymes.de

EVE Double Plus DE (2x 22kW) - DLM

Eichrechtskonforme Twin Wallbox zum Laden von Elektroautos

HIGHLIGHTS

- AC Twin Wallbox
- Ladeleistung bis zu 2x 22kW
- 2 Ladepunkte Typ2 (Steckdose)
- Internes Lastmanagement
- 7" TFT-Farbdisplay
- Eichrechtskonform
- Integrierter FI-Typ B Schutzschalter
- 4G LTE / Ethernet
- inkl. Freischaltung für dynamisches Lastmanagement (SCN+ALB)

Die Eve Double Plus DE (2x 22kW) - DLM beinhaltet bereits ab Werk alle erforderlichen Softwarefreischaltungen für dynamisches Lastmanagement (SCN+ALB). Damit ist die Wallbox ideal für den Betrieb mehrerer Ladepunkte innerhalb eines Ladenetzwerks von mehreren Ladestationen vorbereitet. Mit zwei Steckdosen zum parallelen Laden ist sie optimal für semi-öffentliche und öffentliche Standorte geeignet. Sie erfüllt dabei alle Anforderungen des Eichrechts. Alfen hat die Eve Double Plus DE - DLM auf Basis der neuesten Ladetechnologie entworfen. Mit dem großen grafischen Display, das alle notwendigen Informationen wie gelieferte Energie, Ladegeschwindigkeit und -dauer anzeigt, der verbesserten Nutzerschnittstelle und einer optimal verlässlichen Hardware-Plattform ist die Eve Double Plus DE - DLM sehr benutzerfreundlich und bietet gleichzeitig moderne Funktionalitäten für intelligentes Laden.

ELEKTRISCHE PARAMETER

- max Eingangsspannung (V): 400
- max. Eingangsstromstärke (A): 32
- max. Ausgangsspannung (V): 400
- max. Ladeleistung (kW): 44 (2x 22)
- max. Ausgangsstrom (A): 32
- integrierter FI-Schutzschalter: Typ B
- Integrierter zertifizierter MID: Ja

BETRIEBSBEDINGUNGEN

- Betriebstemperatur: -25°C bis +40°C
- Luftfeuchtigkeit: 5% bis 95%

MECHANISCHE PARAMETER

- Gehäuseart: Robustes Polycarbonat-Gehäuse
- IP Schutzklasse: IP54
- Stoßfestigkeit: IK10
- Sicherheitsklasse: IEC61851-1, IEC61851-22
- Standards: IEC62196-2
- Steckdose: Ja
- Abmessungen HxBxT (mm): 590 x 338 x 230
- Gewicht (kg): 18
- Farbe: Verkehrsweiß / -grau

KOMMUNIKATION

- RFID Reader: Ja
- 4G LTE/GSM: Ja
- Backend-Anbindung möglich: Ja
- Ethernet-Schnittstelle: 2 (Durchschleif.)
- OCPP Version: 1.6 JSON
- Modbus: TCP/IP
- Pot.-freier Schaltkontakt (§14a EnWG): Ja
- Smartphone APP: Ja
- AutoCharge-Funktion: Vorbereitet
- ISO15118-2 Plug&Charge: Ja
- ISO15118-20 V2X: Vorbereitet

OPTIONAL

- Zubehör: Standsäule (4000-0157)

BESTELLDATEN

Artikel	Art.-Nr.
EVE Double Plus DE (2x 22kW) - DLM	4400-0335

HYMES ENERGY

Hymes Energy GmbH
Konrad-Zuse-Str. 3
54552 Daun-Nerdlen
Deutschland

T +49 (0)6592 99 99 27 0
F +49 (0)6592 99 99 27 099
E-Mail: info@hymes.de
Web: www.hymes.de

Kabelschutzabdeckung für Eve Double Pro-line

Wand-Kabelschutzabdeckung Alfen Eve Double Pro-Line

Die Kabelschutzabdeckung für die Eve Double Pro-line sorgt für eine sichere und saubere Kabelführung zwischen Wanddurchführung und Ladestation. Sie wird direkt unterhalb der Wallbox montiert und schützt das Kabel zuverlässig vor äußeren Einflüssen und Vandalismus. Ideal für eine langlebige und ordentliche Installation Ihrer Eve Double Pro-line Ladestation.

MECHANISCHE PARAMETER

- Gehäuseart: Pulverbeschichtetes Stahlgehäuse
- Farbe: Anthrazit

BESTELLDATEN

Artikel	Art.-Nr.
Kabelschutzabdeckung für Eve Double Pro-line	4000-0088

HYMES ENERGY

Hymes Energy GmbH
Konrad-Zuse-Str. 3
54552 Daun-Nerdlen
Deutschland

T +49 (0)6592 99 99 27 0
F +49 (0)6592 99 99 27 099
E-Mail: info@hymes.de
Web: www.hymes.de

Alfen Logo-Freischaltung

Freischaltung indiviudelles Logo auf Alfen Ladestationen

HIGHLIGHTS

- Logo-Freischaltung auf Charger-Display
- Für alle Alfen Pro-line DE Wallboxen und PG-line Ladesäulen

Die Alfen Ladestationen können gegen Aufpreis mit einem individuellen Logo versehen werden. Das Logo wird als Bilddatei über die Installer-Software auf die Ladestation geladen und erscheint dann auf dem Gerätedisplay. Die hierzu erforderliche Software-Freischaltung kann gleich bei Bestellung des Chargers oder auch nachträglich gebucht werden.

BESTELLDATEN

Artikel	Art.-Nr.
Alfen Logo-Freischaltung	4000-0167

Hymes Energy GmbH
Konrad-Zuse-Str. 3
54552 Daun-Nerdlen
Deutschland

T +49 (0)6592 99 99 27 0
F +49 (0)6592 99 99 27 099
E-Mail: info@hymes.de
Web: www.hymes.de

Alfen Direct Payment Solutions

Freischaltung dynamischer QR-Code und Giro-e für Alfen Charger

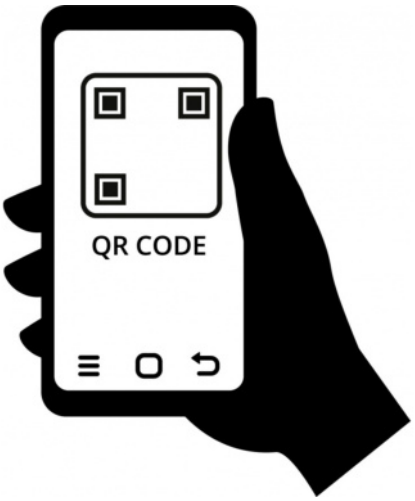

Die Direct Payment Solution von Alfen ist eine Software-Freischaltung für alle Pro-line DE Wallboxen und PG-line Standsäulen. Dank dieser Funktion werden die Alfen Charger um Direktbezahlmöglichkeiten über einen dynamischen QR-Code und Giro-e erweitert. Die Features können nachträglich auf die Ladestationen aufgebucht werden.

HIGHLIGHTS

- Freischaltung dynamischer QR-Code und Giro-e
- Für alle Alfen Pro-line DE Wallboxen und PG-line Ladesäulen
- Erfüllt die Anforderungen gemäß AFIR

BESTELLDATEN

Artikel	Art.-Nr.
Alfen Direct Payment Solutions	4000-0168

HYMES ENERGY

Hymes Energy GmbH
Konrad-Zuse-Str. 3
54552 Daun-Nerdlen
Deutschland

T +49 (0)6592 99 99 27 0
F +49 (0)6592 99 99 27 099
E-Mail: info@hymes.de
Web: www.hymes.de

Alfen SCN Eve Single

Lastmanagement 'Smart Charging Network' Eve Single

Die SCN-Freischaltung von Alfen aktiviert das Lastmanagement für Eve Single Wallboxen. Mehrere Ladepunkte können so intelligent miteinander kommunizieren und die verfügbare Leistung effizient verteilen.

HIGHLIGHTS

- Software-Freischaltung des Lastmanagement 'Smart Charging Network' für eine Eve Single
- Nachträglich aufbuchbar
- Freischaltung einfach über Seriennummer

KOMMUNIKATION

- Modbus: TCP/IP

BESTELLDATEN

Artikel	Art.-Nr.
Alfen SCN Eve Single	4000-0170

Hymes Energy GmbH
Konrad-Zuse-Str. 3
54552 Daun-Nerdlen
Deutschland

T +49 (0)6592 99 99 27 0
F +49 (0)6592 99 99 27 099
E-Mail: info@hymes.de
Web: www.hymes.de

Alfen SCN Eve Double

Lastmanagement 'Smart Charging Network' für Eve Double

Freischaltung des Smart Charging Network (SCN) für Alfen Eve Double-Wallboxen.
Ermöglicht intelligentes Lastmanagement über mehrere Ladepunkte hinweg.

HIGHLIGHTS

- Software-Freischaltung des Lastmanagement 'Smart Charging Network' für eine Eve Double
- Nachträglich aufbuchbar
- Freischaltung einfach über Seriennummer

KOMMUNIKATION

- Modbus: TCP/IP

BESTELLDATEN

Artikel	Art.-Nr.
Alfen SCN Eve Double	4000-0171

Hymes Energy GmbH
Konrad-Zuse-Str. 3
54552 Daun-Nerdlen
Deutschland

T +49 (0)6592 99 99 27 0
F +49 (0)6592 99 99 27 099
E-Mail: info@hymes.de
Web: www.hymes.de

Alfen Load Balancing Active

Software-Freischaltung für Dynamisches Lastmanagement

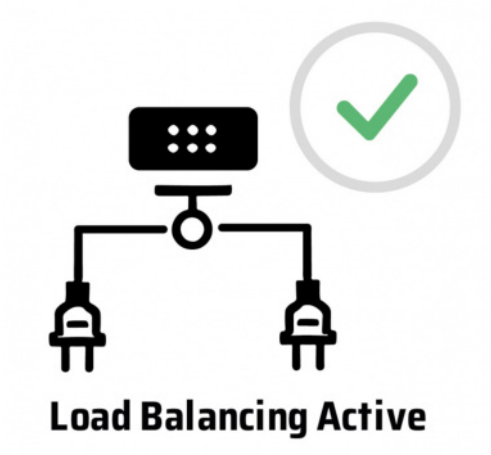

Freischaltung für Alfen Load Balancing Active. Ermöglicht dynamisches Lastmanagement über Modbus TCP/IP – für eine optimale Steuerung der Ladeleistung in Echtzeit.

HIGHLIGHTS

- Nachträglich buchbar
- Freischaltung einfach über Seriennummer

KOMMUNIKATION

- Modbus: TCP/IP

BESTELLDATEN

Artikel	Art.-Nr.
Alfen Load Balancing Active	4000-0172

HYMES ENERGY

Hymes Energy GmbH
Konrad-Zuse-Str. 3
54552 Daun-Nerdlen
Deutschland

T +49 (0)6592 99 99 27 0
F +49 (0)6592 99 99 27 099
E-Mail: info@hymes.de
Web: www.hymes.de

Alfen Mobilfunk-Aktivierung SIM

SIM-Karten Aktivierung zur Anbindung an das Alfen Backend

Freischaltung zur Aktivierung von Mobilfunk SIM-Karten auf den Alfen Ladestationen der Pro-line Serie. Die Freischaltung ist einmalig pro Ladestation erforderlich.

KOMMUNIKATION

- 4G LTE/GSM: Ja

BESTELLDATEN

Artikel	Art.-Nr.
Alfen Mobilfunk-Aktivierung SIM	4000-0174

Hymes Energy GmbH
Konrad-Zuse-Str. 3
54552 Daun-Nerdlen
Deutschland

T +49 (0)6592 99 99 27 0
F +49 (0)6592 99 99 27 099
E-Mail: info@hymes.de
Web: www.hymes.de

Alfen Mobilfunk 1-Jahresvertrag

Mobilfunkvertrag zur Backend-Anbindung von Alfen Ladestationen

ICU EZ GPRS ist ein 1-Jahres-Mobilfunkvertrag für Alfen Ladestationen und stellt die Datenverbindung für den Onlinebetrieb sicher. Der Vertrag ermöglicht die Kommunikation der Station mit dem Alfen Backend über das Mobilfunknetz.

KOMMUNIKATION

- 4G LTE/GSM: Ja

OPTIONAL

- Zubehör: Alfen SIM Karte (4000-0174)

BESTELLDATEN

Artikel	Art.-Nr.
Alfen Mobilfunk 1-Jahresvertrag	4000-0175

HYMES ENERGY

Hymes Energy GmbH
Konrad-Zuse-Str. 3
54552 Daun-Nerdlen
Deutschland

T +49 (0)6592 99 99 27 0
F +49 (0)6592 99 99 27 099
E-Mail: info@hymes.de
Web: www.hymes.de

Alfen Mobilfunk 3-Jahresvertrag

Mobilfunkvertrag zur Backend-Anbindung von Alfen Ladestationen

ICU EZ GPRS ist ein 3-Jahres-Mobilfunkvertrag für Alfen Ladestationen und stellt die Datenverbindung für den Onlinebetrieb sicher. Der Vertrag ermöglicht die Kommunikation der Station mit dem Alfen Backend über das Mobilfunknetz.

KOMMUNIKATION

- 4G LTE/GSM: Ja

OPTIONAL

- Zubehör: Alfen SIM Karte (4000-0174)

BESTELLDATEN

Artikel	Art.-Nr.
Alfen Mobilfunk 3-Jahresvertrag	4000-0176

HYMES ENERGY

Hymes Energy GmbH
Konrad-Zuse-Str. 3
54552 Daun-Nerdlen
Deutschland

T +49 (0)6592 99 99 27 0
F +49 (0)6592 99 99 27 099
E-Mail: info@hymes.de
Web: www.hymes.de

Standsäule EVE Single (1 Wallbox)

Standfuß zur Aufnahmer einer Alfen Wallbox der EVE Single Serie

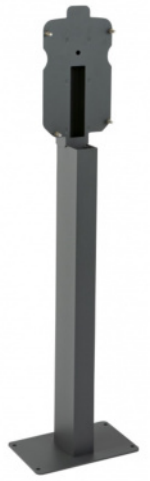

HIGHLIGHTS

- Kompakte Standsäule für EVE Single Wallboxen
- Robuste Metallausführung
- Zur Aufnahme von 1 Wallbox
- Platzsparende Montage

Diese Standsäule ist für die Aufnahme einer Wallbox der EVE Single Serie ausgelegt. Die Montage erfolgt komfortabel über die vorhandene Aufnahmeplatte, sodass die Installation schnell und sauber umgesetzt werden kann. Die Kabelführung erfolgt geschützt im Rohrinneren und bietet dadurch wirksamen Schutz vor Vandalismus. In Kombination mit dem passenden Betonfertigfundament (Art.: 4000-0183) lässt sich die Standsäule besonders zeitsparend aufstellen.

MECHANISCHE PARAMETER

- Gehäuseart: Robuste Metallausführung
- Abmessungen HxBxT (mm): 1200 x 340 x 220
- Höhe inkl. Wallbox (mm): 1180
- Für Anzahl Boxen: 1
- Abmessungen Fuß (mm): 300 x 200
- Gewicht (kg): 10
- Farbe: Verkehrsgrau B (RAL7043)
- Material: Edelstahl (pulverbeschichtet)

OPTIONAL

- Zubehör: Betonsockel (4000-0183)

BESTELLDATEN

Artikel	Art.-Nr.
Standsäule EVE Single (1 Wallbox)	4000-0152

HYMES ENERGY

Hymes Energy GmbH
Konrad-Zuse-Str. 3
54552 Daun-Nerdlen
Deutschland

T +49 (0)6592 99 99 27 0
F +49 (0)6592 99 99 27 099
E-Mail: info@hymes.de
Web: www.hymes.de

Standsäule EVE Single (2 Wallboxen)

Standfuß zur Aufnahme von zwei Alfen Wallboxen der EVE Single Serie

HIGHLIGHTS

- Kompakte Standsäule für EVE Single Wallboxen
- Robuste Metallausführung
- Zur Aufnahme von 2 Wallboxen
- Platzsparende Montage

Diese Standsäule ist für die gleichzeitige Montage von zwei Wallboxen der EVE Single Serie konzipiert. Die Installation erfolgt bequem über die vorhandene Aufnahmeplatte, während die Zuleitungen sicher im Rohr geführt werden. Ein passendes Betonfertigfundament (Art.: 4000-0183) steht für eine stabile und schnelle Montage zur Verfügung.

MECHANISCHE PARAMETER

- Gehäuseart: Robuste Metallausführung
- Abmessungen HxBxT (mm): 1180 x 300 x 200
- Höhe inkl. Wallbox (mm): 1180
- Für Anzahl Boxen: 2
- Abmessungen Fuß (mm): 300 x 200
- Gewicht (kg): 11.4
- Farbe: Verkehrsgrau B (RAL 7043)
- Material: Edelstahl (pulverbeschichtet)

OPTIONAL

- Zubehör: Betonsockel (4000-0183)

BESTELLDATEN

Artikel	Art.-Nr.
Standsäule EVE Single (2 Wallboxen)	4000-0184

HYMES ENERGY

Hymes Energy GmbH
Konrad-Zuse-Str. 3
54552 Daun-Nerdlen
Deutschland

T +49 (0)6592 99 99 27 0
F +49 (0)6592 99 99 27 099
E-Mail: info@hymes.de
Web: www.hymes.de

Standsäule EVE Double (1 Wallbox)

Standfuß zur Aufnahme einer Alfen EVE Double Wallbox

HIGHLIGHTS

- Standsäule für EVE Double Wallboxen
- Robuste Metallausführung
- Zur Aufnahme von 1 Wallbox
- Platzsparende Montage

Diese Standsäule ist als Zubehör für die Alfen EVE Double Wallboxen verfügbar. Die Säule verfügt über einen festen Stand und die Zuleitungen können innerhalb der Säule untergebracht werden. Dies bietet bestmöglichen Schutz gegen Vandalismus. Die vorhandenen Stehbolzen sorgen für eine schnelle und unkomplizierte Montage der Ladestation. Passend zur Standsäule wird ein Beton-Fertigfundament (Art.: 4000-0183) angeboten, so dass Standsäule und Ladestation innerhalb kürzester Zeit montiert und in Betrieb genommen werden können.

MECHANISCHE PARAMETER

- Gehäuseart: Robuste Metallausführung
- Abmessungen HxBxT (mm): 1430 x 160 x 80
- Für Anzahl Boxen: 1
- Gewicht (kg): 11
- Farbe: Verkehrsgrau (RAL7043)
- Material: Edelstahl (pulverbeschichtet)

OPTIONAL

- Zubehör: Betonsockel (4000-0183)

BESTELLDATEN

Artikel	Art.-Nr.
Standsäule EVE Double (1 Wallbox)	4000-0157

HYMES ENERGY

Hymes Energy GmbH
Konrad-Zuse-Str. 3
54552 Daun-Nerdlen
Deutschland

T +49 (0)6592 99 99 27 0
F +49 (0)6592 99 99 27 099
E-Mail: info@hymes.de
Web: www.hymes.de

Metallsockel für Standsäule

Alfen - Metallsockel für Standsäule

HIGHLIGHTS

- Metallsockel zur Aufnahme von Alfen Standsäulen
- Bohrungen zur Aufnahme der Säule bereits vorgesehen
- Zuleitungen von allen Seiten zuführbar

Dieser Metallsockel ist zur Aufnahme von Alfen Standsäulen vorgesehen. Das Produkt verfügt bereits ab Werk über die passenden Bohrungen zur Befestigung der Standsäulen. Achtung: nicht für PG-Line Ladestationen geeignet.

MECHANISCHE PARAMETER

- Abmessungen HxBxT (mm): 612 x 300 x 204
- Gewicht (kg): 8
- Material: Metall

BESTELLDATEN

Artikel	Art.-Nr.
Metallsockel für Standsäule	4000-0185

HYMES ENERGY

Hymes Energy GmbH
Konrad-Zuse-Str. 3
54552 Daun-Nerdlen
Deutschland

T +49 (0)6592 99 99 27 0
F +49 (0)6592 99 99 27 099
E-Mail: info@hymes.de
Web: www.hymes.de

Betonsockel für Ladestationen & Standsäulen

U.a. passend für Alfen Standsäulen (Single/Double) und Alfen PG-line

HIGHLIGHTS

- Fertigfundament aus Beton
- 4 Gewindehülsen zur Aufnahme von Stehbolzen
- Alle erforderlichen Öffnungen eingearbeitet
- Leicht und einfach zu versetzen

Betonfundament passend zu Standsäulen und Ladesäulen von Alfen. Über die separat erhältliche Adapterplatte (Art.: 4000-0068) auch für VESTEL Standsäulen geeignet.

MECHANISCHE PARAMETER

- Abmessungen HxBxT (mm): 570 x 220 x 380
- Gewicht (kg): 44
- Material: Beton

BESTELLDATEN

Artikel	Art.-Nr.
Betonsockel für Ladestationen & Standsäulen	4000-0183

HYMES ENERGY

Hymes Energy GmbH
Konrad-Zuse-Str. 3
54552 Daun-Nerdlen
Deutschland

T +49 (0)6592 99 99 27 0
F +49 (0)6592 99 99 27 099
E-Mail: info@hymes.de
Web: www.hymes.de

Alfen RFID Karte

Karte zur Nutzer-Authentifizierung an Alfen Ladestationen

Alfen RFID Karte

HIGHLIGHTS

- Zur Freischaltung von Ladevorgängen

MECHANISCHE PARAMETER

- Standards: ISO/IEC 14443A/B
- Abmessungen HxBxT (mm): 54 x 86 x 0.8
- Gewicht (kg): 0.01
- Farbe: weiß / farbig bedruckt
- Material: Plastik

KOMMUNIKATION

- RFID Reader: Ja
- Backend-Anbindung möglich: Optional

BESTELLDATEN

Artikel	Art.-Nr.
Alfen RFID Karte	4000-0329

Hymes Energy GmbH
Konrad-Zuse-Str. 3
54552 Daun-Nerdlen
Deutschland

T +49 (0)6592 99 99 27 0
F +49 (0)6592 99 99 27 099
E-Mail: info@hymes.de
Web: www.hymes.de

Post eVolve Smart T *ERK*

Eichrechtskonforme Ladesäule zum Laden von Elektrofahrzeugen

HIGHLIGHTS

- AC Ladesäule
- max. Ladeleistung 22kW pro Ladepunkt
- 2 Ladepunkte Typ2 (Steckdose)
- Mehrsprachiges LCD-Display
- Eichrechtskonform
- Integrierter FI-Typ A + DC-Fehlerstromsensor
- 4G LTE / Ethernet / WLAN

Diese Ladestation mit einer Leistung von bis zu 22kW (pro Ladepunkt) ist auf den Einsatz für das Laden von Elektrofahrzeugen im öffentlichen Bereich optimiert. Bei der Entwicklung wurde besonderes Augenmerk auf ein schlankes Gehäuse und hohen Schutz gegen Vandalismus gelegt. Daher eignet sich die eVolve Smart T insbesondere in engen Stadtbereichen sowie stark frequentierten Umgebungen wie Fuhrparks oder öffentlichen Parkhäusern. Diese Ladestation bietet robuste und eichrechtskonforme Technik zum fairen Preis.

ELEKTRISCHE PARAMETER

- max Eingangsspannung (V): 400
- max. Eingangsstromstärke (A): 64
- max. Ausgangsspannung (V): 400
- max. Ladeleistung (kW): 22
- max. Ausgangsstrom (A): 32
- integrierter FI-Schutzschalter: Typ A
- integrierter DC-Fehlerstromsensor: Ja
- Integrierter zertifizierter MID: Ja

BETRIEBSBEDINGUNGEN

- Betriebstemperatur: -30°C bis +50°C
- Luftfeuchtigkeit: 5% bis 90%

MECHANISCHE PARAMETER

- Gehäuseart: Robustes Metallgehäuse
- IP Schutzklasse: IP54
- Stoßfestigkeit: IK10
- Steckdose: Ja
- Abmessungen HxBxT (mm): 1550 x 450 x 290
- Gewicht (kg): 55
- Farbe: Weiß (Korpus) / Anthrazit (Deckel)
- Material: Aluminium (Korpus) & ABS Kunststoff (Deckel)

KOMMUNIKATION

- RFID Reader: Ja
- 4G LTE/GSM: Ja
- Backend-Anbindung möglich: Vorbereitet
- Ethernet-Schnittstelle: Ja
- OCPP Version: 1.6 JSON (vorbereitet für 2.0.1)
- Modbus: TCP/IP
- Pot.-freier Schaltkontakt (§14a EnWG): Ja

BESTELLDATEN

Artikel	Art.-Nr.
Post eVolve Smart T *ERK*	4000-0326

HYMES ENERGY

Hymes Energy GmbH
Konrad-Zuse-Str. 3
54552 Daun-Nerdlen
Deutschland

T +49 (0)6592 99 99 27 0
F +49 (0)6592 99 99 27 099
E-Mail: info@hymes.de
Web: www.hymes.de

Hypercharger HYC 200

200kW High Power Charger für Elektrofahrzeuge

HIGHLIGHTS

- DC High Power Charger
- 200kW Ladeleistung
- 2 Ladepunkte CCS2
- 2x 3,5m Ladekabel (ungekühlt)
- Großer 15“ Bildschirm
- Eichrechtskonform
- Payment-Terminal nachrüstbar
- 4G LTE / Ethernet

Die HYC200 CCS-2 Schnellladestationen sind für den gleichzeitigen Anschluss von zwei Elektrofahrzeugen über den CCS2 Standard ausgelegt. Der Charger bietet eine hochintegrierte Systemlösung. Das robuste Gehäuse schützt die integrierte Leistungselektronik nach IP54 optimal gegen Staub und Spritzwasser.

ELEKTRISCHE PARAMETER

- max Eingangsspannung (V): 400
- max. Eingangsstromstärke (A): 375
- Anschlusskabel: 3,5m
- max. Ausgangsspannung (V): 150 - 1000
- max. Ladeleistung (kW): 200
- max. Ausgangsstrom (A): 500
- integrierter FI-Schutzschalter: Typ B
- Integrierter zertifizierter MID: Ja
- Effizienz: 97,5%

BETRIEBSBEDINGUNGEN

- Betriebstemperatur: -30°C bis +55°C
- Luftfeuchtigkeit: 10% bis 90%

MECHANISCHE PARAMETER

- Gehäuseart: Robustes Metallgehäuse
- IP Schutzklasse: IP54
- Stoßfestigkeit: IK10
- Sicherheitsklasse: IEC61851-1 / 21-2 / IEC61439-7
- Standards: IEC62311 / IEC62477-1
- Abmessungen HxBxT (mm): 2185 x 420 x 663
- Gewicht (kg): 462
- Farbe: Schwarz

KOMMUNIKATION

- RFID Reader: Ja
- 4G LTE/GSM: Ja
- Backend-Anbindung möglich: Ja
- Ethernet-Schnittstelle: Ja
- OCPP Version: 1.6 JSON (vorbereitet für 2.0.1)
- Payment-Terminal: Vorbereitet

OPTIONAL

- Optional: 5m Ladekabel und Kabelmanagement

BESTELLDATEN

Artikel	Art.-Nr.
Hypercharger HYC 200	4000-0197

HYMES ENERGY

Hymes Energy GmbH
Konrad-Zuse-Str. 3
54552 Daun-Nerdlen
Deutschland

T +49 (0)6592 99 99 27 0
F +49 (0)6592 99 99 27 099
E-Mail: info@hymes.de
Web: www.hymes.de

Hypercharger HYC 400

400kW High Power Charger für Elektrofahrzeuge

HIGHLIGHTS

- DC High Power Charger
- 400kW Ladeleistung
- 2 Ladepunkte CCS2
- 2x 3,5m Ladekabel
- Großer 15“ Bildschirm
- Eichrechtskonform
- Integriertes Payment-Terminal
- Integrierter FI-Typ B Schutzschalter
- 4G LTE / Ethernet

Die HYC 400 CCS Schnellladestationen verfügen über zwei Ladepunkte nach CCS2-Standard. Die Ladekabel sind für eine Stromstärke von 500A ausgelegt und können im Boost-Mode bis zu 600A übertragen. Der Charger bietet eine hochintegrierte Systemlösung. Das robuste Gehäuse schützt die integrierte Leistungselektronik nach IP54 optimal gegen Staub und Spritzwasser. Der HYC 400 kann in verschiedenen Leistungsvarianten konfiguriert werden.

ELEKTRISCHE PARAMETER

- max Eingangsspannung (V): 400
- max. Eingangsstromstärke (A): 630
- Anschlusskabel: 3,5m
- max. Ausgangsspannung (V): 150 - 1000
- max. Ladeleistung (kW): 400
- max. Ausgangsstrom (A): 600
- integrierter FI-Schutzschalter: Typ B
- Integrierter zertifizierter MID: Ja
- Effizienz: 97,5

BETRIEBSBEDINGUNGEN

- Betriebstemperatur: -30°C bis +55°C
- Luftfeuchtigkeit: 10% bis 90%

MECHANISCHE PARAMETER

- Gehäuseart: Robustes Metallgehäuse
- IP Schutzklasse: IP54
- Stoßfestigkeit: IK10
- Sicherheitsklasse: IEC61851-1 / 21-2 / IEC61439-7
- Standards: IEC62311 / IEC62477-1
- Abmessungen HxBxT (mm): 2185 x 732 x 663
- Gewicht (kg): 890
- Farbe: Schwarz

KOMMUNIKATION

- RFID Reader: Ja
- 4G LTE/GSM: Ja
- Backend-Anbindung möglich: Ja
- Ethernet-Schnittstelle: Ja
- OCPP Version: 1.6 JSON (vorbereitet für 2.0.1)
- Payment-Terminal: Ja

OPTIONAL

- Optional: 5m Ladekabel mit Kabelmanagement

BESTELLDATEN

Artikel	Art.-Nr.
Hypercharger HYC 400	4000-0198

HYMES ENERGY

Hymes Energy GmbH
Konrad-Zuse-Str. 3
54552 Daun-Nerdlen
Deutschland

T +49 (0)6592 99 99 27 0
F +49 (0)6592 99 99 27 099
E-Mail: info@hymes.de
Web: www.hymes.de

Hypercharger HYC 50 *ERK*

50kW DC Wallbox zum Laden von Elektrofahrzeugen

Die HYC50 Schnellladestation ist für den gleichzeitigen Anschluss von zwei Elektrofahrzeugen über CCS2 Combo Standard ausgelegt. Der Charger bietet eine hochintegrierte Systemlösung. Das robuste Gehäuse schützt die integrierte Leistungselektronik nach IP54 bestens gegen Staub und Spritzwasser und ist für die Wandmontage oder auf einer separat erhältlichen Standsäule geeignet.

ELEKTRISCHE PARAMETER

- max Eingangsspannung (V): 400
- max. Eingangsstromstärke (A): 90
- Anschlusskabel: 4,5m
- max. Ausgangsspannung (V): 150 - 1000
- max. Ladeleistung (kW): 50 (2x 25)
- max. Ausgangsstrom (A): 150
- Integrierter zertifizierter MID: Ja
- Effizienz: bis zu 97%

BETRIEBSBEDINGUNGEN

- Betriebstemperatur: -30°C bis 55°C
- Luftfeuchtigkeit: 10% bis 90%

HIGHLIGHTS

- DC Wallbox
- 50kW Ladeleistung (2 x 25kW)
- 2 Ladepunkte CCS2
- 2x 4,5m Ladekabel
- 10,1“ Touchscreen-Display
- Eichrechtskonform
- Integriertes Payment-Terminal
- LS-Schalter und FI 30mA
- 4G LTE / Ethernet
- Integr. Überspannungsschutz (SPD) Typ 1+2+3

MECHANISCHE PARAMETER

- Gehäuseart: Robustes Metallgehäuse
- IP Schutzklasse: IP54
- Stoßfestigkeit: IK10
- Sicherheitsklasse: IEC61851-1 / 21-2 / 23
- Standards: IEC62311 / IEC61439-7
- Abmessungen HxBxT (mm): 1300 x 520 x 250
- Gewicht (kg): 120
- Farbe: Schwarz

KOMMUNIKATION

- RFID Reader: Ja
- 4G LTE/GSM: Ja
- Backend-Anbindung möglich: Ja
- Ethernet-Schnittstelle: Ja
- OCPP Version: 1.6 JSON (vorbereitet für 2.0.1)
- Payment-Terminal: Ja

OPTIONAL

- Zubehör: Standsäule, Betonsockel

BESTELLDATEN

Artikel	Art.-Nr.
Hypercharger HYC 50 *ERK*	4000-0211

HYMES ENERGY

Hymes Energy GmbH
Konrad-Zuse-Str. 3
54552 Daun-Nerdlen
Deutschland

T +49 (0)6592 99 99 27 0
F +49 (0)6592 99 99 27 099
E-Mail: info@hymes.de
Web: www.hymes.de

Hypercharger HYC 50

50kW DC Wallbox zum Laden von Elektrofahrzeugen

HIGHLIGHTS

- DC Wallbox
- 50kW Ladeleistung (2 x 25kW)
- 2 Ladepunkte CCS2
- 2x 4,5m Ladekabel
- 10,1" Touchscreen-Display
- 4G LTE / Ethernet
- Integr. Überspannungsschutz (SPD) Typ 1+2+3

Die HYC50 Schnellladestation ist für den gleichzeitigen Anschluss von zwei Elektrofahrzeugen über CCS Combo2 Standard ausgelegt. Der Charger bietet eine hochintegrierte Systemlösung. Das robuste Gehäuse schützt die integrierte Leistungselektronik nach IP54 bestens gegen Staub und Spritzwasser und ist für die Wandmontage oder auf einer Standsäule geeignet.

ELEKTRISCHE PARAMETER

- max Eingangsspannung (V): 400
- max. Eingangsstromstärke (A): 90
- Anschlusskabel: 4,5m
- max. Ausgangsspannung (V): 150 - 1000
- max. Ladeleistung (kW): 50 (2x 25)
- max. Ausgangsstrom (A): 150
- Effizienz: bis zu 97%

BETRIEBSBEDINGUNGEN

- Betriebstemperatur: -30°C bis 55°C
- Luftfeuchtigkeit: 10% bis 95%

MECHANISCHE PARAMETER

- Gehäuseart: Robustes Metallgehäuse
- IP Schutzklasse: IP54
- Stoßfestigkeit: IK10
- Sicherheitsklasse: Ja
- Standards: Ja
- Abmessungen HxBxT (mm): 1300 x 520 x 250
- Gewicht (kg): 120
- Farbe: schwarz

KOMMUNIKATION

- RFID Reader: Ja
- 4G LTE/GSM: Ja
- Backend-Anbindung möglich: Ja
- Ethernet-Schnittstelle: Ja
- OCPP Version: 1.6 JSON (vorbereitet für 2.0.1)
- Modbus: RTU (RS485) + TCP/IP

BESTELLDATEN

Artikel	Art.-Nr.
Hypercharger HYC 50	4000-0199

HYMES ENERGY

Hymes Energy GmbH
Konrad-Zuse-Str. 3
54552 Daun-Nerdlen
Deutschland

T +49 (0)6592 99 99 27 0
F +49 (0)6592 99 99 27 099
E-Mail: info@hymes.de
Web: www.hymes.de

Betonfundament Hypercharger 200/400

Fertigfundament aus Beton für Alpitronic Hypercharger 200 / 400

Bild noch nicht verfügbar

Dieses Betonfertigfundament ermöglicht den schnellen und einfachen Aufbau von Ladeinfrastruktur. Es ist speziell auf die Alpitronic Hypercharger Modelle HYC200 und HYC400 abgestimmt und sorgt für eine stabile, montagefertige Basis.

MECHANISCHE PARAMETER

- Abmessungen HxBxT (mm): 1020 x 800 x 800
- Gewicht (kg): 770
- Material: Beton

BESTELLDATEN

Artikel	Art.-Nr.
Betonfundament Hypercharger 200/400	4000-0200

HYMES ENERGY

Hymes Energy GmbH
Konrad-Zuse-Str. 3
54552 Daun-Nerdlen
Deutschland

T +49 (0)6592 99 99 27 0
F +49 (0)6592 99 99 27 099
E-Mail: info@hymes.de
Web: www.hymes.de

Betonfundament HYC 50

Fertigfundament für Alpitronic HYC 50 Standsäule

Für die Alpitronic HYC50 gibt es in Verbindung mit der Standsäule ein passendes Beton Fertigfundament. Das Fundament wird auf eine vorbereitete Planum gesetzt und garantiert somit einen unkomplizierten und zeitsparenden Aufbau der Ladestation, da keine Wartezeiten bis zum Aushärten des Betons erforderlich sind.

HIGHLIGHTS

- Beton-Fertigfundament
- Vorhandene Einbauten für Kabeleinführung und Befestigung
- Hochwertiger Stahlbeton
- Spart Zeit und Kosten beim Aufbau

MECHANISCHE PARAMETER

- Abmessungen HxBxT (mm): 940 x 600 x 600
- Gewicht (kg): 440

OPTIONAL

- Zubehör: Standsäule HYC 50 (4000-0207)

BESTELLDATEN

Artikel	Art.-Nr.
Betonfundament HYC 50	4000-0201

HYMES ENERGY

Hymes Energy GmbH
Konrad-Zuse-Str. 3
54552 Daun-Nerdlen
Deutschland

T +49 (0)6592 99 99 27 0
F +49 (0)6592 99 99 27 099
E-Mail: info@hymes.de
Web: www.hymes.de

Standsäule HYC 50

Standsäule für Alpitronic HYC 50

HIGHLIGHTS

- Formschöne Standsäule für HYC50 Wallbox
- Robuste Metallausführung
- Aufnahme für 1 Wallbox

Diese Standsäule ist für die freistehende Montage der Alpitronic HYC 50 konzipiert. Sie bietet eine stabile Befestigungslösung und ermöglicht den sicheren Einsatz der Wallbox unabhängig von einer Wandmontage.

MECHANISCHE PARAMETER

- Gehäuseart: Robuste Metallausführung
- Abmessungen HxBxT (mm): 1930 x 400 x 172
- Höhe inkl. Wallbox (mm): 2100
- Für Anzahl Boxen: 1
- Abmessungen Fuß (mm): 400 x 185
- Gewicht (kg): 77
- Farbe: Noirgrau (RAL 2100)
- Material: Pulverbeschichtetes Metall

OPTIONAL

- Zubehör: Betonfundament (4000-0201)

BESTELLDATEN

Artikel	Art.-Nr.
Standsäule HYC 50	4000-0207

HYMES ENERGY

Hymes Energy GmbH
Konrad-Zuse-Str. 3
54552 Daun-Nerdlen
Deutschland

T +49 (0)6592 99 99 27 0
F +49 (0)6592 99 99 27 099
E-Mail: info@hymes.de
Web: www.hymes.de

MaxiCharger A22-DE

Eichrechtskonforme 22kW AC Ladestation

Mit dem MaxiCharger A22-DE bietet Hymes Energy eine formschöne und superkompakte Wallbox zu einem ausgezeichneten Preis-/Leistungsverhältnis. Diese kann dank Eichrechtskonformität sowohl im privaten (z.B. Abrechnung Dienstwagen), aber auch im öffentlichen Bereich eingesetzt werden. Das integrierte 5" Touch-Display sorgt für eine intuitive und komfortable Bedienung. Ausgestattet mit umfangreichen Schnittstellen wie WLAN, Ethernet, RS485 und integriertem LTE Modul ist die A22-DE die optimale Lösung für eine Vielzahl von Anwendungsfällen.

ELEKTRISCHE PARAMETER

- max Eingangsspannung (V): 400
- max. Eingangsstromstärke (A): 32
- max. Ausgangsspannung (V): 400
- max. Ladeleistung (kW): 22
- max. Ausgangsstrom (A): 32
- integrierter FI-Schutzschalter: Typ A
- integrierter DC-Fehlerstromsensor: Ja
- Integrierter zertifizierter MID: Ja

BETRIEBSBEDINGUNGEN

- Betriebstemperatur: -30°C bis +50°C
- Luftfeuchtigkeit: 5% bis 95%

HIGHLIGHTS

- 3-phasige AC Wallbox
- 22kW Ladeleistung
- 1 Ladepunkt Typ2 (Steckdose)
- 5" Touch-Farbdisplay
- Eichrechtskonform
- Integrierter FI-Typ A + DC-Fehlerstromsensor
- 4G LTE / Ethernet / WLAN
- Sehr komfortable Montage
- 5 Jahre Gewährleistung

MECHANISCHE PARAMETER

- Gehäuseart: Robustes Kunststoffgehäuse
- IP Schutzklasse: IP54
- Stoßfestigkeit: IK10
- Sicherheitsklasse: IEC61851-1, EN 62311, IEC/EN 62955
- Standards: EN 62479,
- Steckdose: Ja
- Abmessungen HxBxT (mm): 315 x 170 x 107
- Gewicht (kg): 3.2
- Farbe: Schwarz

KOMMUNIKATION

- RFID Reader: Ja
- 4G LTE/GSM: Ja
- Backend-Anbindung möglich: Ja
- Ethernet-Schnittstelle: Ja
- OCPP Version: 1.6 & 2.0.1 (JSON)
- Modbus: RTU (RS485) + TCP/IP
- Smartphone APP: Ja
- AutoStart-Funktion: Ja
- ISO15118-2 Plug&Charge: Ja

OPTIONAL

- Zubehör: Standsäule (Art.: 4000-0325)

BESTELLDATEN

Artikel	Art.-Nr.
MaxiCharger A22-DE	4000-0270

HYMES ENERGY

Hymes Energy GmbH
Konrad-Zuse-Str. 3
54552 Daun-Nerdlen
Deutschland

T +49 (0)6592 99 99 27 0
F +49 (0)6592 99 99 27 099
E-Mail: info@hymes.de
Web: www.hymes.de

MaxiCharger DC Compact Trolley

Mobile 50kW DC Wallbox auf fahrbarem Trolley

HIGHLIGHTS

- Mobile DC Wallbox
- 50kW Ladeleistung
- 2 Ladepunkte CCS2
- 2x 5m Ladekabel
- Großer 21,5“ Bildschirm
- LS-Schalter und FI 30mA
- 4G LTE / Ethernet / WLAN
- Montage auf mobilem Trolley
- Mit CEE-Stecker zum Anschluss ans Stromnetz

Der MaxiCharger DC Compact ist eine äußerst kompakte CCS-2 Schnellladestation für den gleichzeitigen Anschluss von bis zu zwei Elektrofahrzeugen. Das Gerät bietet verschiedene Montagemöglichkeiten, darunter Wandmontage, auf einem Standfuß oder auf einem Trolley, was ein Höchstmaß an Flexibilität verspricht.

ELEKTRISCHE PARAMETER

- max Eingangsspannung (V): 400
- max. Eingangsstromstärke (A): 82
- Anschlusskabel: 5m
- max. Ausgangsspannung (V): 150 - 950
- max. Ladeleistung (kW): 50
- max. Ausgangsstrom (A): 133
- Effizienz: > 96%

BETRIEBSBEDINGUNGEN

- Betriebstemperatur: -30°C bis +55°C
- Luftfeuchtigkeit: 10% bis 90%

MECHANISCHE PARAMETER

- Gehäuseart: Robustes Metallgehäuse
- IP Schutzklasse: IP54
- Stoßfestigkeit: IK10
- Sicherheitsklasse: IEC61851-1 / 21-2 / 23
- Standards: IEC62196-1 / IEC62196-2
- Abmessungen HxBxT (mm): 265 x 550 x 1000
- Abmessungen Fuß (mm): 31,2 x 65 x 65 (nur Trolley)
- Gewicht (kg): 234
- Farbe: Weiß

KOMMUNIKATION

- RFID Reader: Ja
- 4G LTE/GSM: Ja
- Backend-Anbindung möglich: Ja
- Ethernet-Schnittstelle: Ja
- OCPP Version: 1.6 JSON (vorbereitet für 2.0.1)
- Modbus: TCP/IP
- Payment-Terminal: WIFI
- Smartphone APP: Optional
- AutoStart-Funktion: Ja

BESTELLDATEN

Artikel	Art.-Nr.
MaxiCharger DC Compact Trolley	4000-0278

HYMES ENERGY

Hymes Energy GmbH
Konrad-Zuse-Str. 3
54552 Daun-Nerdlen
Deutschland

T +49 (0)6592 99 99 27 0
F +49 (0)6592 99 99 27 099
E-Mail: info@hymes.de
Web: www.hymes.de

MaxiCharger DC Compact 50 *ERK*

50kW DC Wallbox für Elektrofahrzeuge

HIGHLIGHTS

- DC Wallbox
- 50kW Ladeleistung
- 2 Ladepunkte CCS2
- 2x 5m Ladekabel
- Großer 21,5“ Bildschirm
- Eichrechtskonform
- Payment-Terminal nachrüstbar
- LS-Schalter und FI 30mA
- 4G LTE / Ethernet / WLAN

Der MaxiCharger DC Compact 50 ist eine DC Wallbox für den gleichzeitigen Anschluss von bis zu zwei Elektrofahrzeugen. Das Gerät wird auf einem Standfuß zur freistehenden Montage angeboten.

Ein herausragendes Merkmal des MaxiCharger DC Compact ist der große 21,5-Zoll-Bildschirm, der eine benutzerfreundliche Bedienung und klare Anzeige aller relevanten Informationen zum Ladeprozess ermöglicht. Der integrierte RFID-Leser sorgt für eine sichere Authentifizierung und Zugangskontrolle. Direktbezahlvorgänge können im Zusammenspiel mit einem entsprechenden Zahlungsdienstleister über ein optional verfügbares Payment-Terminal abgewickelt werden. Der MaxiCharger DC Compact 50 ist eichrechtskonform und somit für den öffentlichen Einsatz bestens geeignet.

MECHANISCHE PARAMETER

- Gehäuseart: Robustes Metallgehäuse
- IP Schutzklasse: IP54
- Stoßfestigkeit: IK10
- Sicherheitsklasse: IEC61851-1 / 21-2 / 23
- Standards: IEC62196-1 / IEC62196-2
- Abmessungen HxBxT (mm): 1000 x 550 x 265
- Gewicht (kg): 183
- Farbe: Weiß

KOMMUNIKATION

- RFID Reader: Ja
- 4G LTE/GSM: Ja
- Backend-Anbindung möglich: Ja
- Ethernet-Schnittstelle: Ja
- OCPP Version: 1.6 JSON (vorbereitet für 2.0.1)
- Modbus: RTU (RS485) + TCP/IP
- Payment-Terminal: Optional
- Smartphone APP: Optional
- AutoStart-Funktion: Ja
- ISO15118-2 Plug&Charge: Vorbereitet

ELEKTRISCHE PARAMETER

- max Eingangsspannung (V): 400
- max. Eingangsstromstärke (A): 82
- Anschlusskabel: 5m
- max. Ausgangsspannung (V): 150 - 950
- max. Ladeleistung (kW): 50
- max. Ausgangsstrom (A): 133
- Effizienz: > 96%

OPTIONAL

- Zubehör: Standsäule (im Lieferumfang enthalten)
- Optional: mit integriertem Payment-Terminal

BETRIEBSBEDINGUNGEN

- Betriebstemperatur: -30°C bis +50°C
- Luftfeuchtigkeit: 10% bis 90%

BESTELLDATEN

Artikel	Art.-Nr.
MaxiCharger DC Compact 50 *ERK*	4000-0271

HYMES ENERGY

Hymes Energy GmbH
Konrad-Zuse-Str. 3
54552 Daun-Nerdlen
Deutschland

T +49 (0)6592 99 99 27 0
F +49 (0)6592 99 99 27 099
E-Mail: info@hymes.de
Web: www.hymes.de

MaxiCharger DC Fast 120 *ERK*

120kW DC Ladestation zum Laden von Elektrofahrzeugen

HIGHLIGHTS

- DC Ladestation
- 120kW Ladeleistung
- 2 Ladepunkte CCS2
- 5,5m Ladekabel
- Großes 27“ Touchscreen-Display
- Eichrechtskonform
- Payment-Terminal nachrüstbar
- 4G LTE / Ethernet / WLAN

Der MaxiCharger DC Fast ist eine flexibel erweiterbare CCS-2 Schnellladestationen für den gleichzeitigen Anschluss von zwei ElektroFahrzeugen. Der Charger bietet eine hochintegrierte Systemlösung mit Ladeleistungen von bis zu 120kW. Das hochauflösende 27“ Display gewährleistet bestmögliche Bedienbarkeit und ein großes Maß an Interaktivität. Das robuste Gehäuse schützt die integrierte Leistungselektronik nach IP54 bestens gegen Staub und Spritzwasser.

ELEKTRISCHE PARAMETER

- max Eingangsspannung (V): 400
- max. Eingangsstromstärke (A): 186
- Anschlusskabel: 5,5m
- max. Ausgangsspannung (V): 150 - 950
- max. Ladeleistung (kW): 120
- max. Ausgangsstrom (A): 200
- integrierter FI-Schutzschalter: Typ A
- Integrierter zertifizierter MID: Ja
- Effizienz: > 96%

BETRIEBSBEDINGUNGEN

- Betriebstemperatur: -35°C bis +55
- Luftfeuchtigkeit: 10% bis 90%

MECHANISCHE PARAMETER

- Gehäuseart: Robustes Metallgehäuse
- IP Schutzklasse: IP54
- Stoßfestigkeit: IK10
- Sicherheitsklasse: IEC61851-1 / 21-2 / 23
- Standards: IEC62196-1 / IEC62196-2
- Abmessungen HxBxT (mm): 2160 x 1020 x 1250
- Gewicht (kg): 423
- Farbe: Weiß

KOMMUNIKATION

- RFID Reader: Ja
- 4G LTE/GSM: Ja
- Backend-Anbindung möglich: Ja
- Ethernet-Schnittstelle: Ja
- OCPP Version: 1.6 JSON (vorbereitet für 2.0.1)
- Modbus: TCP/IP
- Payment-Terminal: Optional
- Smartphone APP: Optional
- AutoStart-Funktion: Ja
- ISO15118-2 Plug&Charge: Vorbereitet

OPTIONAL

- Zubehör: Kabelmanagement, Betonfundament
- Optional: mit integriertem Payment-Terminal

BESTELLDATEN

Artikel	Art.-Nr.
MaxiCharger DC Fast 120 *ERK*	4000-0273

HYMES ENERGY

Hymes Energy GmbH
Konrad-Zuse-Str. 3
54552 Daun-Nerdlen
Deutschland

T +49 (0)6592 99 99 27 0
F +49 (0)6592 99 99 27 099
E-Mail: info@hymes.de
Web: www.hymes.de

MaxiCharger DC Fast 160 *ERK*

160kW DC Ladestation zum Laden von Elektrofahrzeugen

HIGHLIGHTS

- DC Ladestation
- 160kW Ladeleistung
- 2 Ladepunkte CCS2
- 5,5m Ladekabel
- Großes 27“ Touchscreen-Display
- Eichrechtskonform
- Payment-Terminal nachrüstbar
- LS-Schalter und FI 30mA
- 4G LTE / Ethernet / WLAN

Der MaxiCharger DC Fast ist eine flexibel erweiterbare CCS2 Schnellladestation für den gleichzeitigen Anschluss von zwei Elektrofahrzeugen. Der Charger bietet eine hochintegrierte Systemlösung mit Ladeleistungen von bis zu 160kW. Das hochauflösende 27-Zoll-Display gewährleistet bestmögliche Bedienbarkeit und ein hohes Maß an Interaktivität. Das robuste Gehäuse schützt die integrierte Leistungselektronik nach IP54 optimal vor Staub und Spritzwasser.

ELEKTRISCHE PARAMETER

- max Eingangsspannung (V): 400
- max. Eingangsstromstärke (A): 248
- Anschlusskabel: 5,5m
- max. Ausgangsspannung (V): 150 - 950
- max. Ladeleistung (kW): 160
- max. Ausgangsstrom (A): 400
- integrierter FI-Schutzschalter: Typ A
- Integrierter zertifizierter MID: Ja
- Effizienz: > 96%

BETRIEBSBEDINGUNGEN

- Betriebstemperatur: -35°C bis +55°C
- Luftfeuchtigkeit: 10% bis 90%

MECHANISCHE PARAMETER

- Gehäuseart: Robustes Metallgehäuse
- IP Schutzklasse: IP54
- Stoßfestigkeit: IK10
- Sicherheitsklasse: IEC61851-1 / 21-2 / 23
- Standards: IEC62196-1 / IEC62196-2
- Abmessungen HxBxT (mm): 2160 x 1020 x 1250
- Gewicht (kg): 453
- Farbe: Weiß

KOMMUNIKATION

- RFID Reader: Ja
- 4G LTE/GSM: Ja
- Backend-Anbindung möglich: Ja
- Ethernet-Schnittstelle: Ja
- OCPP Version: 1.6 JSON (vorbereitet für 2.0.1)
- Modbus: TCP/IP
- Payment-Terminal: Optional
- Smartphone APP: Optional
- AutoStart-Funktion: Ja
- ISO15118-2 Plug&Charge: Vorbereitet

OPTIONAL

- Zubehör: Kabelmanagement, Betonfundament
- Optional: mit integriertem Payment-Terminal

BESTELLDATEN

Artikel	Art.-Nr.
MaxiCharger DC Fast 160 *ERK*	4000-0274

HYMES ENERGY

Hymes Energy GmbH
Konrad-Zuse-Str. 3
54552 Daun-Nerdlen
Deutschland

T +49 (0)6592 99 99 27 0
F +49 (0)6592 99 99 27 099
E-Mail: info@hymes.de
Web: www.hymes.de

MaxiCharger DC Fast 200 *ERK*

200kW High Power Charger für Elektrofahrzeuge

HIGHLIGHTS

- DC High Power Charger
- 200kW Ladeleistung
- 2 Ladepunkte CCS2
- 2x 5,5m Ladekabel
- Großer 27“ Touchscreen-Bildschirm
- Eichrechtskonform
- Payment-Terminal nachrüstbar
- LS-Schalter und FI 30mA
- 4G LTE / Ethernet / WLAN

Der MaxiCharger DC Fast ist eine sehr kompakte CCS2 Schnellladestation für den gleichzeitigen Anschluss von zwei Elektrofahrzeugen. Der Charger bietet eine hochintegrierte Systemlösung mit Ladeleistungen von bis zu 200kW. Das hochauflösende 27-Zoll-Display gewährleistet bestmögliche Bedienbarkeit und ein hohes Maß an Interaktivität. Das robuste Gehäuse schützt die integrierte Leistungselektronik nach IP54 optimal vor Staub und Spritzwasser.

ELEKTRISCHE PARAMETER

- max Eingangsspannung (V): 400
- max. Eingangsstromstärke (A): 310
- Anschlusskabel: 5,5m
- max. Ausgangsspannung (V): 150 - 950
- max. Ladeleistung (kW): 200
- max. Ausgangsstrom (A): 400
- integrierter FI-Schutzschalter: Typ A
- Integrierter zertifizierter MID: Ja
- Effizienz: > 96%

BETRIEBSBEDINGUNGEN

- Betriebstemperatur: -35°C bis +55°C
- Luftfeuchtigkeit: 10% bis 90%

MECHANISCHE PARAMETER

- Gehäuseart: Robustes Metallgehäuse
- IP Schutzklasse: IP54
- Stoßfestigkeit: IK10
- Sicherheitsklasse: IEC61851-1 / 21-2 / 23
- Standards: IEC62196-1 / IEC62196-2
- Abmessungen HxBxT (mm): 2160 x 1020 x 1250
- Gewicht (kg): 483
- Farbe: Weiß

KOMMUNIKATION

- RFID Reader: Ja
- 4G LTE/GSM: Ja
- Backend-Anbindung möglich: Ja
- Ethernet-Schnittstelle: Ja
- OCPP Version: 1.6 JSON (vorbereitet für 2.0.1)
- Modbus: TCP/IP
- Payment-Terminal: Optional
- Smartphone APP: Optional
- AutoStart-Funktion: Ja
- ISO15118-2 Plug&Charge: Vorbereitet

OPTIONAL

- Zubehör: Kabelmanagement, Betonfundament
- Optional: mit integriertem Payment-Terminal

BESTELLDATEN

Artikel	Art.-Nr.
MaxiCharger DC Fast 200 *ERK*	4000-0275

HYMES ENERGY

Hymes Energy GmbH
Konrad-Zuse-Str. 3
54552 Daun-Nerdlen
Deutschland

T +49 (0)6592 99 99 27 0
F +49 (0)6592 99 99 27 099
E-Mail: info@hymes.de
Web: www.hymes.de

MaxiCharger DC Fast 240 *ERK*

240kW High Power Charger für Elektrofahrzeuge

HIGHLIGHTS

- DC High Power Charger
- 240kW Ladeleistung
- 2 Ladepunkte CCS2
- 2x 5,5m Ladekabel
- Großer 27“ Touchscreen-Bildschirm
- Eichrechtskonform
- Payment-Terminal nachrüstbar
- LS-Schalter und FI 30mA
- 4G LTE / Ethernet / WLAN

Der MaxiCharger DC Fast ist mit Ladeleistungen von bis zu 240kW die leistungsstärkste CCS2 Schnellladestation dieser Produktserie. Das Gerät ist für den gleichzeitigen Anschluss von zwei Elektrofahrzeugen ausgelegt und bietet eine hochintegrierte Systemlösung. Das robuste Gehäuse schützt die integrierte Leistungselektronik nach IP54 optimal vor Staub und Spritzwasser. Dank des hochauflösenden 27-Zoll-Displays ist eine bestmögliche Bedienbarkeit und ein hohes Maß an Interaktivität gewährleistet.

ELEKTRISCHE PARAMETER

- max Eingangsspannung (V): 400
- max. Eingangsstromstärke (A): 372
- Anschlusskabel: 5,5m
- max. Ausgangsspannung (V): 150 - 950
- max. Ladeleistung (kW): 240
- max. Ausgangsstrom (A): 400
- integrierter FI-Schutzschalter: Typ A
- Integrierter zertifizierter MID: Ja
- Effizienz: > 96%

BETRIEBSBEDINGUNGEN

- Betriebstemperatur: -35°C bis +55°C
- Luftfeuchtigkeit: 10% bis 90%

MECHANISCHE PARAMETER

- Gehäuseart: Robustes Metallgehäuse
- IP Schutzklasse: IP54
- Stoßfestigkeit: IK10
- Sicherheitsklasse: IEC61851-1 / 21-2 / 23
- Standards: IEC62196-1 / IEC62196-2
- Abmessungen HxBxT (mm): 2160 x 1020 x 1250
- Gewicht (kg): 504
- Farbe: Weiß

KOMMUNIKATION

- RFID Reader: Ja
- 4G LTE/GSM: Ja
- Backend-Anbindung möglich: Ja
- Ethernet-Schnittstelle: Ja
- OCPP Version: 1.6 JSON (vorbereitet für 2.0.1)
- Modbus: TCP/IP
- Payment-Terminal: Optional
- Smartphone APP: Optional
- AutoStart-Funktion: Ja
- ISO15118-2 Plug&Charge: Vorbereitet

OPTIONAL

- Zubehör: Kabelmanagement, Betonfundament
- Optional: mit integriertem Payment-Terminal

BESTELLDATEN

Artikel	Art.-Nr.
MaxiCharger DC Fast 240 *ERK*	4000-0276

HYMES ENERGY

Hymes Energy GmbH
Konrad-Zuse-Str. 3
54552 Daun-Nerdlen
Deutschland

T +49 (0)6592 99 99 27 0
F +49 (0)6592 99 99 27 099
E-Mail: info@hymes.de
Web: www.hymes.de

MaxiCharger DC Compact

50kW DC Wallbox für Elektrofahrzeuge

HIGHLIGHTS

- DC Wallbox
- 50kW Ladeleistung
- 2 Ladepunkte CCS2
- 2x 5m Ladekabel
- Großer 21,5“ Bildschirm
- LS-Schalter und FI 30mA
- 4G LTE / Ethernet / WLAN

Der MaxiCharger DC Compact ist eine äußerst kompakte und vielseitige CCS2 Schnellladestation, die für den gleichzeitigen Anschluss von bis zu zwei Elektrofahrzeugen konzipiert wurde. Diese Ladestation bietet flexible Montagemöglichkeiten, darunter Wandmontage, Installation auf einem Standfuß oder die Nutzung eines Trolleys, was sie zu einer idealen Lösung für unterschiedliche Einsatzbereiche macht.

Ein herausragendes Merkmal des MaxiCharger DC Compact ist der große 21,5-Zoll-Bildschirm, der eine benutzerfreundliche Bedienung und klare Anzeige aller relevanten Informationen zum Ladeprozess ermöglicht. Der integrierte RFID-Leser sorgt für eine sichere Authentifizierung und Zugangskontrolle.

ELEKTRISCHE PARAMETER

- max Eingangsspannung (V): 400
- max. Eingangsstromstärke (A): 82
- Anschlusskabel: 5m
- max. Ausgangsspannung (V): 150 - 950
- max. Ladeleistung (kW): 50
- max. Ausgangsstrom (A): 133
- Effizienz: > 96%

BETRIEBSBEDINGUNGEN

- Betriebstemperatur: -30°C bis +55°C
- Luftfeuchtigkeit: 10% bis 90%

MECHANISCHE PARAMETER

- Gehäuseart: Robustes Metallgehäuse
- IP Schutzklasse: IP54
- Stoßfestigkeit: IK10
- Sicherheitsklasse: IEC61851-1 / 21-2 / 23
- Standards: IEC62196-1 / IEC62196-2
- Abmessungen HxBxT (mm): 1000 x 550 x 265
- Gewicht (kg): 211.5
- Farbe: Weiß

KOMMUNIKATION

- RFID Reader: Ja
- 4G LTE/GSM: Ja
- Backend-Anbindung möglich: Ja
- Ethernet-Schnittstelle: Ja
- OCPP Version: 1.6 JSON (vorbereitet für 2.0.1)
- Modbus: RTU (RS485) + TCP/IP
- Payment-Terminal: WIFI
- Smartphone APP: Optional
- AutoStart-Funktion: Ja

OPTIONAL

- Zubehör: Standsäule (4000-0280)
- Optional: Trolley-Variante

BESTELLDATEN

Artikel	Art.-Nr.
MaxiCharger DC Compact	4000-0277

HYMES ENERGY

Hymes Energy GmbH
Konrad-Zuse-Str. 3
54552 Daun-Nerdlen
Deutschland

T +49 (0)6592 99 99 27 0
F +49 (0)6592 99 99 27 099
E-Mail: info@hymes.de
Web: www.hymes.de

MaxiCharger DH240-120 *ERK*

120kW DC Ladestation zum Laden von Elektrofahrzeugen

Der MaxiCharger DH240-120 *ERK* ist eine flexibel erweiterbare CCS-2 Schnellladestationen für den gleichzeitigen Anschluss von zwei ElektroFahrzeugen. Der Charger bietet eine hochintegrierte Systemlösung mit Ladeleistungen von bis zu 120kW. Das hochauflösende 15,6“ Display sowie das integrierte Kabelmanagement gewährleisten bestmögliche Bedienbarkeit und ein großes Maß an Interaktivität. Das robuste Gehäuse schützt die integrierte Leistungselektronik nach IP54 bestens gegen Staub und Spritzwasser.

ELEKTRISCHE PARAMETER

- max Eingangsspannung (V): 400
- max. Eingangsstromstärke (A): 189
- Anschlusskabel: 5m
- max. Ausgangsspannung (V): 150 - 1000
- max. Ladeleistung (kW): 120
- max. Ausgangsstrom (A): 500
- Integrierter zertifizierter MID: Ja
- Effizienz: > 96%

BETRIEBSBEDINGUNGEN

- Betriebstemperatur: -35°C bis +55°C
- Luftfeuchtigkeit: 10% bis 90%

HIGHLIGHTS

- DC Ladestation
- 120kW Ladeleistung
- 2 Ladepunkte CCS2
- 2x 5m Ladekabel
- Hochauflösender 15,6“ LCD Touchscreen-Bildschirm
- Eichrechtskonform
- Payment-Terminal nachrüstbar
- 4G LTE / Ethernet / WLAN
- Integriertes Kabelmanagement

MECHANISCHE PARAMETER

- Gehäuseart: Robustes Metallgehäuse
- IP Schutzklasse: IP54
- Stoßfestigkeit: IK10
- Sicherheitsklasse: IEC61851-1 / 21-2 / IEC61000
- Standards: IEC62196-1 / IEC62196-2
- Abmessungen HxBxT (mm): 2287 x 782 x 480
- Gewicht (kg): 415
- Farbe: Weiß

KOMMUNIKATION

- RFID Reader: Ja
- 4G LTE/GSM: Ja
- Backend-Anbindung möglich: Ja
- Ethernet-Schnittstelle: Ja
- OCPP Version: 1.6 JSON (vorbereitet für 2.0.1)
- Modbus: TCP/IP
- Payment-Terminal: Optional
- Smartphone APP: Optional
- AutoStart-Funktion: Ja
- AutoCharge-Funktion: Ja
- ISO15118-2 Plug&Charge: Vorbereitet

OPTIONAL

- Zubehör: Betonfundament
- Optional: mit integriertem Payment-Terminal

BESTELLDATEN

Artikel	Art.-Nr.
MaxiCharger DH240-120 *ERK*	4000-0319

HYMES ENERGY

Hymes Energy GmbH
Konrad-Zuse-Str. 3
54552 Daun-Nerdlen
Deutschland

T +49 (0)6592 99 99 27 0
F +49 (0)6592 99 99 27 099
E-Mail: info@hymes.de
Web: www.hymes.de

MaxiCharger DH240-160 *ERK*

160kW DC Ladestation zum Laden von Elektrofahrzeugen

Der MaxiCharger DH240-160 *ERK* ist eine flexibel erweiterbare CCS2 Schnellladestation für den gleichzeitigen Anschluss von zwei Elektrofahrzeugen. Der Charger bietet eine hochintegrierte Systemlösung mit Ladeleistungen von bis zu 160kW. Das hochauflösende 15,6 Zoll-Display gewährleistet bestmögliche Bedienbarkeit und ein hohes Maß an Interaktivität. Dank integriertem Kabelmanagement ist die Handhabung einfach und das robuste Gehäuse schützt die integrierte Leistungselektronik nach IP54 optimal vor Staub und Spritzwasser.

ELEKTRISCHE PARAMETER

- max Eingangsspannung (V): 400
- max. Eingangsstromstärke (A): 251
- Anschlusskabel: 5m
- max. Ausgangsspannung (V): 150 - 1000
- max. Ladeleistung (kW): 160
- max. Ausgangsstrom (A): 500
- Integrierter zertifizierter MID: Ja
- Effizienz: > 96%

BETRIEBSBEDINGUNGEN

- Betriebstemperatur: -35°C bis +55°C
- Luftfeuchtigkeit: 10% bis 90%

HIGHLIGHTS

- DC Ladestation
- 160kW Ladeleistung
- 2 Ladepunkte CCS2
- 2x 5m Ladekabel
- Hochauflösender 15,6“ LCD Touchscreen-Bildschirm
- Eichrechtskonform
- Payment-Terminal nachrüstbar
- 4G LTE / Ethernet / WLAN
- Integriertes Kabelmanagement

MECHANISCHE PARAMETER

- Gehäuseart: Robustes Metallgehäuse
- IP Schutzklasse: IP54
- Stoßfestigkeit: IK10
- Sicherheitsklasse: IEC61851-1 / 21-2 / IEC61000
- Standards: IEC62196-1 / IEC62196-2
- Abmessungen HxBxT (mm): 2287 x 782 x 480
- Gewicht (kg): 445
- Farbe: Weiß

KOMMUNIKATION

- RFID Reader: Ja
- 4G LTE/GSM: Ja
- Backend-Anbindung möglich: Ja
- Ethernet-Schnittstelle: Ja
- OCPP Version: 1.6 JSON (vorbereitet für 2.0.1)
- Modbus: TCP/IP
- Payment-Terminal: Optional
- Smartphone APP: Optional
- AutoStart-Funktion: Ja
- AutoCharge-Funktion: Ja
- ISO15118-2 Plug&Charge: Vorbereitet

OPTIONAL

- Zubehör: Betonfundament
- Optional: mit integriertem Payment-Terminal

BESTELLDATEN

Artikel	Art.-Nr.
MaxiCharger DH240-160 *ERK*	4000-0320

HYMES ENERGY

Hymes Energy GmbH
Konrad-Zuse-Str. 3
54552 Daun-Nerdlen
Deutschland

T +49 (0)6592 99 99 27 0
F +49 (0)6592 99 99 27 099
E-Mail: info@hymes.de
Web: www.hymes.de

MaxiCharger DH240-200 *ERK*

200kW High Power Charger für Elektrofahrzeuge

Der MaxiCharger DH240-200 *ERK* ist eine sehr kompakte CCS2 Schnellladestation für den gleichzeitigen Anschluss von zwei Elektrofahrzeugen. Der Charger bietet eine hochintegrierte Systemlösung mit Ladeleistungen von bis zu 200kW. Das hochauflösende 15,6 Zoll-Display gewährleistet bestmögliche Bedienbarkeit und ein hohes Maß an Interaktivität. Das robuste Gehäuse schützt die integrierte Leistungselektronik nach IP54 optimal vor Staub und Spritzwasser. Dank dem flexiblen Kabelmanagement sind die Ladekabel sehr gut zu handhaben.

ELEKTRISCHE PARAMETER

- max Eingangsspannung (V): 400
- max. Eingangsstromstärke (A): 313
- Anschlusskabel: 5m
- max. Ausgangsspannung (V): 150 - 1000
- max. Ladeleistung (kW): 200
- max. Ausgangsstrom (A): 500
- Integrierter zertifizierter MID: Ja
- Effizienz: > 96%

BETRIEBSBEDINGUNGEN

- Betriebstemperatur: -35°C bis +55°C
- Luftfeuchtigkeit: 10% bis 90%

HIGHLIGHTS

- DC High Power Charger
- 200kW Ladeleistung
- 2 Ladepunkte CCS2
- 2x 5m Ladekabel
- Hochauflösender 15,6“ LCD Touchscreen-Bildschirm
- Eichrechtskonform
- Payment-Terminal nachrüstbar
- 4G LTE / Ethernet / WLAN
- Integriertes Kabelmanagement

MECHANISCHE PARAMETER

- Gehäuseart: Robustes Metallgehäuse
- IP Schutzklasse: IP54
- Stoßfestigkeit: IK10
- Sicherheitsklasse: IEC61851-1 / 21-2 / IEC61000
- Standards: IEC62196-1 / IEC62196-2
- Abmessungen HxBxT (mm): 2287 x 782 x 480
- Gewicht (kg): 475
- Farbe: Weiß

KOMMUNIKATION

- RFID Reader: Ja
- 4G LTE/GSM: Ja
- Backend-Anbindung möglich: Ja
- Ethernet-Schnittstelle: Ja
- OCPP Version: 1.6 JSON (vorbereitet für 2.0.1)
- Modbus: TCP/IP
- Payment-Terminal: Optional
- Smartphone APP: Optional
- AutoStart-Funktion: Ja
- AutoCharge-Funktion: Ja
- ISO15118-2 Plug&Charge: Vorbereitet

OPTIONAL

- Zubehör: Betonfundament
- Optional: mit integriertem Payment-Terminal

BESTELLDATEN

Artikel	Art.-Nr.
MaxiCharger DH240-200 *ERK*	4000-0321

HYMES ENERGY

Hymes Energy GmbH
Konrad-Zuse-Str. 3
54552 Daun-Nerdlen
Deutschland

T +49 (0)6592 99 99 27 0
F +49 (0)6592 99 99 27 099
E-Mail: info@hymes.de
Web: www.hymes.de

MaxiCharger DH240 *ERK*

240kW High Power Charger für Elektrofahrzeuge

Der MaxiCharger DH240 *ERK* ist mit Ladeleistungen von bis zu 240kW die leistungsstärkste CCS2 Schnellladestation der DH240 Serie. Das Gerät ist für den gleichzeitigen Anschluss von zwei Elektrofahrzeugen ausgelegt und bietet eine hochintegrierte Systemlösung mit werkseitig angeschlagenen Kabelmanagement. Das robuste Gehäuse schützt die integrierte Leistungselektronik nach IP54 optimal vor Staub und Spritzwasser. Dank des hochauflösenden 15,6 Zoll-Displays ist eine bestmögliche Bedienbarkeit und ein hohes Maß an Interaktivität gewährleistet.

ELEKTRISCHE PARAMETER

- max Eingangsspannung (V): 400
- max. Eingangsstromstärke (A): 375
- Anschlusskabel: 5m
- max. Ausgangsspannung (V): 150 - 1000
- max. Ladeleistung (kW): 240
- max. Ausgangsstrom (A): 500
- Integrierter zertifizierter MID: Ja
- Effizienz: > 96%

BETRIEBSBEDINGUNGEN

- Betriebstemperatur: -35°C bis +55°C
- Luftfeuchtigkeit: 10% bis 90%

HIGHLIGHTS

- DC High Power Charger
- 240kW Ladeleistung
- 2 Ladepunkte CCS2
- 2x 5m Ladekabel
- Hochauflösender 15,6“ LCD Touchscreen-Bildschirm
- Eichrechtskonform
- Payment-Terminal nachrüstbar
- 4G LTE / Ethernet / WLAN
- Integriertes Kabelmanagement

MECHANISCHE PARAMETER

- Gehäuseart: Robustes Metallgehäuse
- IP Schutzklasse: IP54
- Stoßfestigkeit: IK10
- Sicherheitsklasse: IEC61851-1 / 21-2 / IEC61000
- Standards: IEC62196-1 / IEC62196-2
- Abmessungen HxBxT (mm): 2287 x 782 x 480
- Gewicht (kg): 505
- Farbe: Weiß

KOMMUNIKATION

- RFID Reader: Ja
- 4G LTE/GSM: Ja
- Backend-Anbindung möglich: Ja
- Ethernet-Schnittstelle: Ja
- OCPP Version: 1.6 JSON (vorbereitet für 2.0.1)
- Modbus: TCP/IP
- Payment-Terminal: Optional
- Smartphone APP: Optional
- AutoStart-Funktion: Ja
- AutoCharge-Funktion: Ja
- ISO15118-2 Plug&Charge: Vorbereitet

OPTIONAL

- Zubehör: Betonfundament
- Optional: mit integriertem Payment-Terminal

BESTELLDATEN

Artikel	Art.-Nr.
MaxiCharger DH240 *ERK*	4000-0322

HYMES ENERGY

Hymes Energy GmbH
Konrad-Zuse-Str. 3
54552 Daun-Nerdlen
Deutschland

T +49 (0)6592 99 99 27 0
F +49 (0)6592 99 99 27 099
E-Mail: info@hymes.de
Web: www.hymes.de

MaxiCharger DH480 *ERK*

480kW High Power Charger für Elektrofahrzeuge

Der MaxiCharger DH480 überzeugt mit Ladeleistungen von bis zu 480kW an den beiden CCS2 Ladepunkten. Trotz der überdurchschnittlich hohen Ladeleistung ist die gesamte Elektronik in einem kompakten und robusten Gehäuse untergebracht, das nach IP54 sicheren Schutz gegen Staub und Spritzwasser bietet. Die Eco-Cooling Technologie sorgt für höchstmögliche Effizienz und Ladeleistungen beim Ladevorgang. Über das hochauflösende (1920*1080) 15,6-Zoll-Display läßt sich der High-Power-Charger komfortabel und intuitiv bedienen. Dank Eichrechtskonformität und optionalem Direktbezahl-Terminal ist diese Ladestation auch besonders für den Einsatz im öffentlichen Bereich prädestiniert.

ELEKTRISCHE PARAMETER

- max Eingangsspannung (V): 400
- Anschlusskabel: 5m
- max. Ausgangsspannung (V): 150 - 1000
- max. Ladeleistung (kW): 480
- max. Ausgangsstrom (A): 500
- Integrierter zertifizierter MID: Ja
- Effizienz: > 96%

BETRIEBSBEDINGUNGEN

- Betriebstemperatur: -35°C bis +55°C
- Luftfeuchtigkeit: 10% bis 90%

HIGHLIGHTS

- DC High Power Charger
- 480kW Ladeleistung
- 2 Ladepunkte CCS2
- 2x 5m Ladekabel
- Hochauflösender 15,6“ LCD Touchscreen-Bildschirm
- Eichrechtskonform
- Payment-Terminal nachrüstbar
- LS-Schalter und FI 30mA
- 4G LTE / Ethernet / WLAN
- Integriertes Kabelmanagement

MECHANISCHE PARAMETER

- Gehäuseart: Robustes Metallgehäuse
- IP Schutzklasse: IP54
- Stoßfestigkeit: IK10
- Sicherheitsklasse: IEC61851-1 / 21-2 / IEC61000
- Standards: IEC62196-1 / IEC62196-2
- Abmessungen HxBxT (mm): 2430 x 1120 x 1160
- Gewicht (kg): 619
- Farbe: Weiß

KOMMUNIKATION

- RFID Reader: Ja
- 4G LTE/GSM: Ja
- Backend-Anbindung möglich: Ja
- Ethernet-Schnittstelle: Ja
- OCPP Version: 1.6 JSON (vorbereitet für 2.0.1)
- Modbus: TCP/IP
- Payment-Terminal: Optional
- Smartphone APP: Optional
- AutoStart-Funktion: Ja
- ISO15118-2 Plug&Charge: Vorbereitet

OPTIONAL

- Optional: mit integriertem Payment-Terminal

BESTELLDATEN

Artikel	Art.-Nr.
MaxiCharger DH480 *ERK*	4000-0282

HYMES ENERGY

Hymes Energy GmbH
Konrad-Zuse-Str. 3
54552 Daun-Nerdlen
Deutschland

T +49 (0)6592 99 99 27 0
F +49 (0)6592 99 99 27 099
E-Mail: info@hymes.de
Web: www.hymes.de

MaxiCharger DH480-400 *ERK*

400kW High Power Charger für Elektrofahrzeuge

Der MaxiCharger DH480-400 wird mit einer reduzierten Ladeleistung von max. 400kW angeboten. Der Charger verfügt über 2 CCS2 Ladepunkte mit integriertem Kabelmanagement. Trotz der überdurchschnittlich hohen Ladeleistung ist die gesamte Elektronik in einem kompakten und robusten Gehäuse untergebracht, das nach IP54 sicheren Schutz gegen Staub und Spritzwasser bietet. Die Eco-Cooling Technologie sorgt für höchstmögliche Effizienz und Ladeleistungen beim Ladevorgang. Über das hochauflösende (1920*1080) 15,6-Zoll-Display läßt sich der High-Power-Charger komfortabel und intuitiv bedienen. Dank Eichrechtskonformität und optionalem Direktbezahl-Terminal ist diese Ladestation auch besonders für den Einsatz im öffentlichen Bereich prädestiniert.

ELEKTRISCHE PARAMETER

- max Eingangsspannung (V): 400
- Anschlusskabel: 5m
- max. Ausgangsspannung (V): 150 - 1000
- max. Ladeleistung (kW): 400
- max. Ausgangsstrom (A): 500
- Integrierter zertifizierter MID: Ja
- Effizienz: > 96%

BETRIEBSBEDINGUNGEN

- Betriebstemperatur: -35°C bis +55°C
- Luftfeuchtigkeit: 10% bis 90%

HIGHLIGHTS

- DC High Power Charger
- 400kW Ladeleistung
- 2 Ladepunkte CCS2
- 2x 5m Ladekabel
- Hochauflösender 15,6“ LCD Touchscreen-Bildschirm
- Eichrechtskonform
- Payment-Terminal nachrüstbar
- LS-Schalter und FI 30mA
- 4G LTE / Ethernet / WLAN
- Integriertes Kabelmanagement

MECHANISCHE PARAMETER

- Gehäuseart: Robustes Metallgehäuse
- IP Schutzklasse: IP54
- Stoßfestigkeit: IK10
- Sicherheitsklasse: IEC61851-1 / 21-2 / IEC61000
- Standards: IEC62196-1 / IEC62196-2
- Abmessungen HxBxT (mm): 2430 x 1120 x 1160
- Gewicht (kg): 819
- Farbe: Weiß

KOMMUNIKATION

- RFID Reader: Ja
- 4G LTE/GSM: Ja
- Backend-Anbindung möglich: Ja
- Ethernet-Schnittstelle: Ja
- OCPP Version: 1.6 JSON (vorbereitet für 2.0.1)
- Modbus: TCP/IP
- Payment-Terminal: Optional
- Smartphone APP: Optional
- AutoStart-Funktion: Ja
- ISO15118-2 Plug&Charge: Vorbereitet

OPTIONAL

- Optional: mit integriertem Payment-Terminal

BESTELLDATEN

Artikel	Art.-Nr.
MaxiCharger DH480-400 *ERK*	4000-0283

HYMES ENERGY

Hymes Energy GmbH
Konrad-Zuse-Str. 3
54552 Daun-Nerdlen
Deutschland

T +49 (0)6592 99 99 27 0
F +49 (0)6592 99 99 27 099
E-Mail: info@hymes.de
Web: www.hymes.de

MaxiCharger DH480-320 *ERK*

320kW High Power Charger für Elektrofahrzeuge

Der MaxiCharger DH480-320 wird mit einer auf max. 320kW angepassten Ladeleistung angeboten. Wie auch die 400kW und 480kW Variante ist diese Ladestation in einem robusten Gehäuse untergebracht, das nach IP54 sicheren Schutz gegen Staub und Spritzwasser bietet. Die Eco-Cooling Technologie sorgt für höchstmögliche Effizienz und Ladeleistungen beim Ladevorgang. Über das hochauflösende (1920*1080) 15,6-Zoll-Display läßt sich der High-Power-Charger komfortabel und intuitiv bedienen. Dank Eichrecht und optionalem Direktbezahl-Terminal ist diese Ladestation auch besonders für den Einsatz im öffentlichen Bereich prädestiniert. Das Gerät verfügt über zwei CCS2 Ladepunkte mit 5m Kabellänge und Kabelmanagement.

ELEKTRISCHE PARAMETER

- max Eingangsspannung (V): 400
- Anschlusskabel: 5m
- max. Ausgangsspannung (V): 150 - 1000
- max. Ladeleistung (kW): 320
- max. Ausgangsstrom (A): 500
- Integrierter zertifizierter MID: Ja
- Effizienz: > 96%

BETRIEBSBEDINGUNGEN

- Betriebstemperatur: -35°C bis +55°C
- Luftfeuchtigkeit: 10% bis 90%

HIGHLIGHTS

- DC High Power Charger
- 320kW Ladeleistung
- 2 Ladepunkte CCS2
- 2x 5m Ladekabel
- Hochauflösender 15,6“ LCD Touchscreen-Bildschirm
- Eichrechtskonform
- Payment-Terminal nachrüstbar
- LS-Schalter und FI 30mA
- 4G LTE / Ethernet / WLAN
- Integriertes Kabelmanagement

MECHANISCHE PARAMETER

- Gehäuseart: Robustes Metallgehäuse
- IP Schutzklasse: IP54
- Stoßfestigkeit: IK10
- Sicherheitsklasse: IEC61851-1 / 21-2 / IEC61000
- Standards: IEC62196-1 / IEC62196-2
- Abmessungen HxBxT (mm): 2430 x 1120 x 1160
- Gewicht (kg): 779
- Farbe: Weiß

KOMMUNIKATION

- RFID Reader: Ja
- 4G LTE/GSM: Ja
- Backend-Anbindung möglich: Ja
- Ethernet-Schnittstelle: Ja
- OCPP Version: 1.6 JSON (vorbereitet für 2.0.1)
- Modbus: TCP/IP
- Payment-Terminal: Optional
- Smartphone APP: Optional
- AutoStart-Funktion: Ja
- ISO15118-2 Plug&Charge: Vorbereitet

OPTIONAL

- Optional: mit integriertem Payment-Terminal

BESTELLDATEN

Artikel	Art.-Nr.
MaxiCharger DH480-320 *ERK*	4000-0284

HYMES ENERGY

Hymes Energy GmbH
Konrad-Zuse-Str. 3
54552 Daun-Nerdlen
Deutschland

T +49 (0)6592 99 99 27 0
F +49 (0)6592 99 99 27 099
E-Mail: info@hymes.de
Web: www.hymes.de

MaxiCharger DH480-320 (7,5m) *ERK*

320kW High Power Charger für Elektrofahrzeuge

Der MaxiCharger DH480-320 wird mit einer auf max. 320kW angepassten Ladeleistung angeboten. Wie auch die 400kW und 480kW Variante ist diese Ladestation in einem kompakten und robusten Gehäuse untergebracht, das nach IP54 sicheren Schutz gegen Staub und Spritzwasser bietet. Die Eco-Cooling Technologie sorgt für höchstmögliche Effizienz und Ladeleistungen beim Ladevorgang. Über das hochauflösende (1920*1080) 15,6-Zoll-Display läßt sich der High-Power-Charger komfortabel und intuitiv bedienen. Dank Eichrechtskonformität und optionalem Direktbezahl-Terminal ist diese Ladestation auch besonders für den Einsatz im öffentlichen Bereich prädestiniert. Das Gerät verfügt über zwei CCS2 Ladepunkte mit 5m Kabellänge und Kabelmanagement.

ELEKTRISCHE PARAMETER

- max Eingangsspannung (V): 400
- Anschlusskabel: 7,5m
- max. Ausgangsspannung (V): 150 - 1000
- max. Ladeleistung (kW): 320
- max. Ausgangsstrom (A): 500
- Integrierter zertifizierter MID: Ja
- Effizienz: > 96%

BETRIEBSBEDINGUNGEN

- Betriebstemperatur: -35°C bis +55°C
- Luftfeuchtigkeit: 10% bis 90%

HIGHLIGHTS

- DC High Power Charger
- 320kW Ladeleistung
- 2 Ladepunkte CCS2
- 2x 7,5m Ladekabel
- Hochauflösender 15,6“ LCD Touchscreen-Bildschirm
- Eichrechtskonform
- Payment-Terminal nachrüstbar
- LS-Schalter und FI 30mA
- 4G LTE / Ethernet / WLAN
- Integriertes Kabelmanagement

MECHANISCHE PARAMETER

- Gehäuseart: Robustes Metallgehäuse
- IP Schutzklasse: IP54
- Stoßfestigkeit: IK10
- Sicherheitsklasse: IEC61851-1 / 21-2 / IEC61000
- Standards: IEC62196-1 / IEC62196-2
- Abmessungen HxBxT (mm): 2430 x 1120 x 1160
- Gewicht (kg): 784
- Farbe: Weiß

KOMMUNIKATION

- RFID Reader: Ja
- 4G LTE/GSM: Ja
- Backend-Anbindung möglich: Ja
- Ethernet-Schnittstelle: Ja
- OCPP Version: 1.6 JSON (vorbereitet für 2.0.1)
- Modbus: TCP/IP
- Payment-Terminal: Optional
- Smartphone APP: Optional
- AutoStart-Funktion: Ja
- ISO15118-2 Plug&Charge: Vorbereitet

OPTIONAL

- Optional: mit integriertem Payment-Terminal

BESTELLDATEN

Artikel	Art.-Nr.
MaxiCharger DH480-320 (7,5m) *ERK*	4000-0285

HYMES ENERGY

Hymes Energy GmbH
Konrad-Zuse-Str. 3
54552 Daun-Nerdlen
Deutschland

T +49 (0)6592 99 99 27 0
F +49 (0)6592 99 99 27 099
E-Mail: info@hymes.de
Web: www.hymes.de

MaxiCharger DH480-400 (7,5m) *ERK*

400kW High Power Charger für Elektrofahrzeuge

Der MaxiCharger DH480-400 wird mit einer reduzierten Ladeleistung von max. 400kW angeboten. Der Charger verfügt über 2 CCS2 Ladepunkte mit integriertem Kabelmanagement. Trotz der überdurchschnittlich hohen Ladeleistung ist die gesamte Elektronik in einem kompakten und robusten Gehäuse untergebracht, das nach IP54 sicheren Schutz gegen Staub und Spritzwasser bietet. Die Eco-Cooling Technologie sorgt für höchstmögliche Effizienz und Ladeleistungen beim Ladevorgang. Über das hochauflösende (1920*1080) 15,6-Zoll-Display läßt sich der High-Power-Charger komfortabel und intuitiv bedienen. Dank Eichrechtskonformität und optionalem Direktbezahl-Terminal ist diese Ladestation auch besonders für den Einsatz im öffentlichen Bereich prädestiniert.

ELEKTRISCHE PARAMETER

- max Eingangsspannung (V): 400
- Anschlusskabel: 7,5m
- max. Ausgangsspannung (V): 150 - 1000
- max. Ladeleistung (kW): 400
- max. Ausgangsstrom (A): 500
- Integrierter zertifizierter MID: Ja
- Effizienz: > 96%

BETRIEBSBEDINGUNGEN

- Betriebstemperatur: -35°C bis +55°C
- Luftfeuchtigkeit: 10% bis 90%

HIGHLIGHTS

- DC High Power Charger
- 400kW Ladeleistung
- 2 Ladepunkte CCS2
- 2x 7,5m Ladekabel
- Hochauflösender 15,6“ LCD Touchscreen-Bildschirm
- Eichrechtskonform
- Payment-Terminal nachrüstbar
- LS-Schalter und FI 30mA
- 4G LTE / Ethernet / WLAN
- Integriertes Kabelmanagement

MECHANISCHE PARAMETER

- Gehäuseart: Robustes Metallgehäuse
- IP Schutzklasse: IP54
- Stoßfestigkeit: IK10
- Sicherheitsklasse: IEC61851-1 / 21-2 / IEC61000
- Standards: IEC62196-1 / IEC62196-2
- Abmessungen HxBxT (mm): 2430 x 1120 x 1160
- Gewicht (kg): 824
- Farbe: Weiß

KOMMUNIKATION

- RFID Reader: Ja
- 4G LTE/GSM: Ja
- Backend-Anbindung möglich: Ja
- Ethernet-Schnittstelle: Ja
- OCPP Version: 1.6 JSON (vorbereitet für 2.0.1)
- Modbus: TCP/IP
- Payment-Terminal: Optional
- Smartphone APP: Optional
- AutoStart-Funktion: Ja
- ISO15118-2 Plug&Charge: Vorbereitet

OPTIONAL

- Optional: mit integriertem Payment-Terminal

BESTELLDATEN

Artikel	Art.-Nr.
MaxiCharger DH480-400 (7,5m) *ERK*	4000-0286

HYMES ENERGY

Hymes Energy GmbH
Konrad-Zuse-Str. 3
54552 Daun-Nerdlen
Deutschland

T +49 (0)6592 99 99 27 0
F +49 (0)6592 99 99 27 099
E-Mail: info@hymes.de
Web: www.hymes.de

MaxiCharger DH480 (7,5m) *ERK*

480kW High Power Charger für Elektrofahrzeuge

Der MaxiCharger DH480 überzeugt mit Ladeleistungen von bis zu 480kW an den beiden CCS2 Ladepunkten. Trotz der überdurchschnittlich hohen Ladeleistung ist die gesamte Elektronik in einem kompakten und robusten Gehäuse untergebracht, das nach IP54 sicheren Schutz gegen Staub und Spritzwasser bietet. Die Eco-Cooling Technologie sorgt für höchstmögliche Effizienz und Ladeleistungen beim Ladevorgang. Über das hochauflösende (1920*1080) 15,6-Zoll-Display läßt sich der High-Power-Charger komfortabel und intuitiv bedienen. Dank Eichrechtskonformität und optionalem Direktbezahl-Terminal ist diese Ladestation auch besonders für den Einsatz im öffentlichen Bereich prädestiniert.

ELEKTRISCHE PARAMETER

- max Eingangsspannung (V): 400
- Anschlusskabel: 7,5m
- max. Ausgangsspannung (V): 150 - 1000
- max. Ladeleistung (kW): 480
- max. Ausgangsstrom (A): 500
- Integrierter zertifizierter MID: Ja
- Effizienz: > 96%

BETRIEBSBEDINGUNGEN

- Betriebstemperatur: -35°C bis +55°C
- Luftfeuchtigkeit: 10% bis 90%

HIGHLIGHTS

- DC High Power Charger
- 480kW Ladeleistung
- 2 Ladepunkte CCS2
- 2x 7,5m Ladekabel
- Hochauflösender 15,6“ LCD Touchscreen-Bildschirm
- Eichrechtskonform
- Payment-Terminal nachrüstbar
- LS-Schalter und FI 30mA
- 4G LTE / Ethernet / WLAN
- Integriertes Kabelmanagement

MECHANISCHE PARAMETER

- Gehäuseart: Robustes Metallgehäuse
- IP Schutzklasse: IP54
- Stoßfestigkeit: IK10
- Sicherheitsklasse: IEC61851-1 / 21-2 / IEC61000
- Standards: IEC62196-1 / IEC62196-2
- Abmessungen HxBxT (mm): 2430 x 1120 x 1160
- Gewicht (kg): 624
- Farbe: Weiß

KOMMUNIKATION

- RFID Reader: Ja
- 4G LTE/GSM: Ja
- Backend-Anbindung möglich: Ja
- Ethernet-Schnittstelle: Ja
- OCPP Version: 1.6 JSON (vorbereitet für 2.0.1)
- Modbus: TCP/IP
- Payment-Terminal: Optional
- Smartphone APP: Optional
- AutoStart-Funktion: Ja
- ISO15118-2 Plug&Charge: Vorbereitet

OPTIONAL

- Optional: mit integriertem Payment-Terminal

BESTELLDATEN

Artikel	Art.-Nr.
MaxiCharger DH480 (7,5m) *ERK*	4000-0287

HYMES ENERGY

Hymes Energy GmbH
Konrad-Zuse-Str. 3
54552 Daun-Nerdlen
Deutschland

T +49 (0)6592 99 99 27 0
F +49 (0)6592 99 99 27 099
E-Mail: info@hymes.de
Web: www.hymes.de

MaxiCharger DS480 Host

480kW Power-Unit für MaxiCharger DS System

HIGHLIGHTS

- Power-Unit für DC High Power Charger
- 480kW Ladeleistung
- für bis zu 8 Ladepunkte
- 4G LTE / Ethernet / WLAN

Die MaxiCharger Power-Unit DS480 ist zur Versorgung von bis zu 8 Ladepunkten mit bis zu 480kW ausgelegt. Die zugehörigen Dispenser (Bedien-Einheit mit Ladekabeln) gibt es in Ausführungen mit bis zu 400kW Ladeleistung und ungekühlten Kabeln sowie alternativ mit gekühlten Kabeln und bis zu 480kW Ladeleistung. Aufgrund der Modularität ist dieses System besonders bei beengten Platzverhältnissen geeignet. Darüber hinaus kann flexibel die Anzahl der benötigten Ladepunkte und -leistungen durch die Anzahl der angeschlossenen Dispenser variiert werden.

ELEKTRISCHE PARAMETER

- max Eingangsspannung (V): 400
- Anschlusskabel: Ja
- max. Ausgangsspannung (V): 150 - 1000
- max. Ladeleistung (kW): 480
- max. Ausgangsstrom (A): 650

BETRIEBSBEDINGUNGEN

- Betriebstemperatur: -35°C bis +55°C
- Luftfeuchtigkeit: 10% bis 95%

MECHANISCHE PARAMETER

- Gehäuseart: Robustes Metallgehäuse
- IP Schutzklasse: IP54
- Stoßfestigkeit: IK10
- Sicherheitsklasse: IEC61851-1 / 21-2 / IEC61000
- Standards: EMV Class A
- Abmessungen HxBxT (mm): 2440 x 930 x 950
- Gewicht (kg): 532
- Farbe: Weiß

KOMMUNIKATION

- RFID Reader: RFID Leser
- 4G LTE/GSM: Ja
- Ethernet-Schnittstelle: Ja
- OCPP Version: 1.6 JSON (vorbereitet für 2.0.1)
- Payment-Terminal: WIFI
- AutoStart-Funktion: Ja
- ISO15118-2 Plug&Charge: Vorbereitet

OPTIONAL

- Zubehör: Dispenser-Einheiten (CCS2 / MCS)

BESTELLDATEN

Artikel	Art.-Nr.
MaxiCharger DS480 Host	4000-0313

HYMES ENERGY

Hymes Energy GmbH
Konrad-Zuse-Str. 3
54552 Daun-Nerdlen
Deutschland

T +49 (0)6592 99 99 27 0
F +49 (0)6592 99 99 27 099
E-Mail: info@hymes.de
Web: www.hymes.de

MaxiCharger DS960 Host

960kW Power-Unit für MaxiCharger DS System

HIGHLIGHTS

- Power-Unit für DC High Power Charger
- 960kW Ladeleistung
- für bis zu 16 Ladepunkte
- Eichrechtskonforme Ausführung
- LS-Schalter und FI 30mA
- 4G LTE / Ethernet / WLAN

Die MaxiCharger Power-Unit DS960 ist in der Lage, bis zu 16 Ladepunkte mit einer Gesamtleistung von bis zu 960kW zu versorgen. Die zugehörigen Dispenser (Bedien-Einheit mit Ladekabeln) gibt es in Ausführungen mit bis zu 400kW Ladeleistung und ungekühlten Kabeln sowie alternativ mit gekühlten Kabeln und bis zu 480kW Ladeleistung. Aufgrund der Modularität ist dieses System besonders bei beengten Platzverhältnissen geeignet. Darüber hinaus kann flexibel die Anzahl der benötigten Ladepunkte und -leistungen durch die Anzahl der angeschlossenen Dispenser variiert werden.

ELEKTRISCHE PARAMETER

- max Eingangsspannung (V): 400
- Anschlusskabel: Ja
- max. Ausgangsspannung (V): 150 - 1000
- max. Ladeleistung (kW): 960
- max. Ausgangsstrom (A): 650

BETRIEBSBEDINGUNGEN

- Betriebstemperatur: -35°C bis +55°C
- Luftfeuchtigkeit: 10% bis 95%

MECHANISCHE PARAMETER

- Gehäuseart: Robustes Metallgehäuse
- IP Schutzklasse: IP54
- Stoßfestigkeit: IK10
- Sicherheitsklasse: IEC61851-1 / 21-2 / IEC61000
- Standards: EMV Class A
- Abmessungen HxBxT (mm): 2440 x 930 x 1900
- Gewicht (kg): 1064
- Farbe: Weiß

KOMMUNIKATION

- RFID Reader: RFID Leser
- 4G LTE/GSM: Ja
- Ethernet-Schnittstelle: Ja
- OCPP Version: 1.6 JSON (vorbereitet für 2.0.1)
- Payment-Terminal: WIFI
- AutoStart-Funktion: Ja
- ISO15118-2 Plug&Charge: Vorbereitet

OPTIONAL

- Zubehör: Dispenser-Einheiten (CCS2 / MCS)

BESTELLDATEN

Artikel	Art.-Nr.
MaxiCharger DS960 Host	4000-0314

HYMES ENERGY

Hymes Energy GmbH
Konrad-Zuse-Str. 3
54552 Daun-Nerdlen
Deutschland

T +49 (0)6592 99 99 27 0
F +49 (0)6592 99 99 27 099
E-Mail: info@hymes.de
Web: www.hymes.de

MaxiCharger DS1440 Host

1440kW Power-Unit für MaxiCharger DS System

HIGHLIGHTS

- Power-Unit für DC High Power Charger
- 1.440kW Ladeleistung
- für bis zu 12 Ladepunkte
- Eichrechtskonforme Ausführung
- LS-Schalter und FI 30mA
- 4G LTE / Ethernet / WLAN

Die MaxiCharger Power-Unit DS1440 ist in der Lage, bis zu 12 Ladepunkte mit einer Gesamtleistung von bis zu 1.440kW zu versorgen. Die zugehörigen Dispenser (Bedien-Einheiten mit Ladekabeln) gibt es in drei unterschiedlichen Ausführungen. Angefangen bei 2x CCS2 ungekühlt und bis zu 400kW Ladeleistung über 2x CCS2 mit bis zu 480kW Ladeleistung und gekühlten Ladekabeln bis hin zu einem Dispenser mit 1x MCS (bis zu 1,2MW) und 1x CCS2 (bis zu 480kW). Mit Unterstützung des neuen Megawatt Charging Standards (MCS) ist dieses System speziell für Fuhrparks mit hohem Leistungsbedarf wie z.B. Speditionen oder Logistiker besonders geegnet.

ELEKTRISCHE PARAMETER

- max Eingangsspannung (V): 400
- Anschlusskabel: Ja
- max. Ausgangsspannung (V): 150 - 1000
- max. Ladeleistung (kW): 1440
- max. Ausgangsstrom (A): 1500 + 650

BETRIEBSBEDINGUNGEN

- Betriebstemperatur: -35°C bis +55°C
- Luftfeuchtigkeit: 10% bis 95%

MECHANISCHE PARAMETER

- Gehäuseart: Robustes Metallgehäuse
- IP Schutzklasse: IP54
- Stoßfestigkeit: IK10
- Sicherheitsklasse: IEC61851-1 / 21-2 / IEC61000
- Standards: EMV Class A
- Abmessungen HxBxT (mm): 2440 x 930 x 2850
- Gewicht (kg): 1596
- Farbe: Weiß

KOMMUNIKATION

- RFID Reader: RFID Leser
- 4G LTE/GSM: Ja
- Ethernet-Schnittstelle: Ja
- OCPP Version: 1.6 JSON (vorbereitet für 2.0.1)
- Payment-Terminal: WIFI
- AutoStart-Funktion: Ja
- ISO15118-2 Plug&Charge: Vorbereitet

OPTIONAL

- Zubehör: Dispenser-Einheiten (CCS2 / MCS)

BESTELLDATEN

Artikel	Art.-Nr.
MaxiCharger DS1440 Host	4000-0315

HYMES ENERGY

Hymes Energy GmbH
Konrad-Zuse-Str. 3
54552 Daun-Nerdlen
Deutschland

T +49 (0)6592 99 99 27 0
F +49 (0)6592 99 99 27 099
E-Mail: info@hymes.de
Web: www.hymes.de

MaxiCharger DS CCS-A Dispenser

Dispenser-Einheit mit 2x CCS2 und bis zu 400kW Leistung

HIGHLIGHTS

- Dispenser für MaxiCharger DS
- 400kW Ladeleistung
- 2 Ladepunkte CCS2
- 5m Ladekabel
- 8" Touchscreen-Display
- Eichrechtskonforme Ausführung
- LS-Schalter und FI 30mA
- 4G LTE / Ethernet / WLAN

Passend zu den MaxiCharger Power-Units werden verschiedene Dispenser mit jeweils zwei Ladepunkten angeboten. Der MaxiCharger DS CCS-A Dispenser verfügt über 2 Ladepunkte CCS2 mit ungekühlten Kabeln und bis zu 400kW Ladeleistung. Die Länge der Ladekabel beträgt jeweils 5m. Optional sind auch 7,5m lange Kabel für dieses Modell verfügbar. Das standardmäßig enthaltene Kabelmanagement stellt eine gute Handhabung beim Ladevorgang sicher.

ELEKTRISCHE PARAMETER

- max Eingangsspannung (V): 400
- Anschlusskabel: 5m
- max. Ausgangsspannung (V): 150 - 1000
- max. Ladeleistung (kW): 400
- max. Ausgangsstrom (A): 500

BETRIEBSBEDINGUNGEN

- Betriebstemperatur: -35°C bis +55°C
- Luftfeuchtigkeit: 10% bis 95%

MECHANISCHE PARAMETER

- Gehäuseart: Robustes Metallgehäuse
- IP Schutzklasse: IP54
- Stoßfestigkeit: IK10
- Sicherheitsklasse: IEC61851-1 / 21-2 / IEC61000
- Standards: EMV Class A
- Abmessungen HxBxT (mm): 2480 x 1020 x 1200
- Gewicht (kg): 195
- Farbe: Weiß

KOMMUNIKATION

- RFID Reader: Ja
- 4G LTE/GSM: Ja
- Backend-Anbindung möglich: Ja
- Ethernet-Schnittstelle: Ja
- OCPP Version: 1.6 JSON (vorbereitet für 2.0.1)
- Payment-Terminal: WIFI
- Smartphone APP: Ja
- AutoStart-Funktion: Ja
- ISO15118-2 Plug&Charge: Vorbereitet

OPTIONAL

- Zubehör: Power-Units DS480 / DS960 / DS1440 (erforderlich)
- Optional: mit 7,5m Ladekabel

BESTELLDATEN

Artikel	Art.-Nr.
MaxiCharger DS CCS-A Dispenser	4000-0316

HYMES ENERGY

Hymes Energy GmbH
Konrad-Zuse-Str. 3
54552 Daun-Nerdlen
Deutschland

T +49 (0)6592 99 99 27 0
F +49 (0)6592 99 99 27 099
E-Mail: info@hymes.de
Web: www.hymes.de

MaxiCharger DS CCS-L Dispenser

Dispenser-Einheit mit 2x flüssiggek. CCS2 und bis zu 480kW Leistung

HIGHLIGHTS

- Dispenser für MaxiCharger DS
- 480kW Ladeleistung
- 2 Ladepunkte CCS2
- 5m Ladekabel (flüssiggekühlt)
- 8" Touchscreen-Display
- Eichrechtskonforme Ausführung
- LS-Schalter und FI 30mA
- 4G LTE / Ethernet / WLAN

Passend zu den MaxiCharger Power-Units werden verschiedene Dispenser mit jeweils zwei Ladepunkten angeboten. Der MaxiCharger DS CCS-A Dispenser verfügt über 2 Ladepunkte CCS2 mit ungekühlten Kabeln und bis zu 400kW Ladeleistung. Die Länge der Ladekabel beträgt jeweils 5m. Optional sind auch 7,5m lange Kabel für dieses Modell verfügbar. Das standardmäßig enthaltene Kabelmanagement stellt eine gute Handhabung beim Ladevorgang sicher.

ELEKTRISCHE PARAMETER

- max Eingangsspannung (V): 400
- Anschlusskabel: 5m
- max. Ausgangsspannung (V): 150 - 1000
- max. Ladeleistung (kW): 480
- max. Ausgangsstrom (A): 650

BETRIEBSBEDINGUNGEN

- Betriebstemperatur: -35°C bis +55°C
- Luftfeuchtigkeit: 10% bis 95%

MECHANISCHE PARAMETER

- Gehäuseart: Robustes Metallgehäuse
- IP Schutzklasse: IP54
- Stoßfestigkeit: IK10
- Sicherheitsklasse: IEC61851-1 / 21-2 / IEC61000
- Standards: EMV Class A
- Abmessungen HxBxT (mm): 2480 x 1020 x 1200
- Gewicht (kg): 210
- Farbe: Weiß

KOMMUNIKATION

- RFID Reader: Ja
- 4G LTE/GSM: Ja
- Backend-Anbindung möglich: Ja
- Ethernet-Schnittstelle: Ja
- OCPP Version: 1.6 JSON (vorbereitet für 2.0.1)
- Payment-Terminal: WIFI
- Smartphone APP: Ja
- AutoStart-Funktion: Ja
- ISO15118-2 Plug&Charge: Vorbereitet

OPTIONAL

- Zubehör: Power-Units DS480 / DS960 / DS1440 (erforderlich)

BESTELLDATEN

Artikel	Art.-Nr.
MaxiCharger DS CCS-L Dispenser	4000-0317

HYMES ENERGY

Hymes Energy GmbH
Konrad-Zuse-Str. 3
54552 Daun-Nerdlen
Deutschland

T +49 (0)6592 99 99 27 0
F +49 (0)6592 99 99 27 099
E-Mail: info@hymes.de
Web: www.hymes.de

MaxiCharger DS MCS Dispenser

Dispenser-Einheit mit 1x MCS und 1x CCS2 mit bis zu 1,2MW Leistung

HIGHLIGHTS

- Dispenser für MaxiCharger DS
- 1.200kW Ladeleistung
- 1x MCS + 1x CCS2
- 3,1m (MCS) und 5m (CCS2) Ladekabel flüssiggekühlt
- 8" Touchscreen-Display
- Eichrechtskonforme Ausführung
- LS-Schalter und FI 30mA
- 4G LTE / Ethernet / WLAN

Dieser Dispenser mit einem Megawatt Charging System Ladepunkt und einem CCS2 Ladepunkt bietet unglaubliche Ladeleistungen von bis zu 1.200kW bei 1.500A. Dank des Kabelmanagement-Systems sind die flüssigkeitsgekühlten Ladekabel trotz ihres hohen Gewichts gut zu handhaben. Das hochauflösende 8" Touchscreen-Display zeigt alle Informationen übersichtlich an. Aufgrund der extremen Ladeleistungen ist dieser Dispenser überall dort geeignet, wo höchste Anforderungen an kurze Ladezeiten gelten.

ELEKTRISCHE PARAMETER

- max Eingangsspannung (V): 400
- Anschlusskabel: 3m
- max. Ausgangsspannung (V): 150 - 1000
- max. Ladeleistung (kW): 1200
- max. Ausgangsstrom (A): 1500 + 650

BETRIEBSBEDINGUNGEN

- Betriebstemperatur: -35°C bis +55°C
- Luftfeuchtigkeit: 10% bis 95%

MECHANISCHE PARAMETER

- Gehäuseart: Robustes Metallgehäuse
- IP Schutzklasse: IP54
- Stoßfestigkeit: IK10
- Sicherheitsklasse: IEC61851-1 / 21-2 / IEC61000
- Standards: EMV Class A
- Abmessungen HxBxT (mm): 2480 x 1020 x 1200
- Gewicht (kg): 270
- Farbe: Weiß

KOMMUNIKATION

- RFID Reader: Ja
- 4G LTE/GSM: Ja
- Backend-Anbindung möglich: Ja
- Ethernet-Schnittstelle: Ja
- OCPP Version: 1.6 JSON (vorbereitet für 2.0.1)
- Payment-Terminal: WIFI
- Smartphone APP: Ja
- AutoStart-Funktion: Ja
- ISO15118-2 Plug&Charge: Vorbereitet

OPTIONAL

- Zubehör: Power-Units DS960 / DS1440 (erforderlich)

BESTELLDATEN

Artikel	Art.-Nr.
MaxiCharger DS MCS Dispenser	4000-0318

HYMES ENERGY

Hymes Energy GmbH
Konrad-Zuse-Str. 3
54552 Daun-Nerdlen
Deutschland

T +49 (0)6592 99 99 27 0
F +49 (0)6592 99 99 27 099
E-Mail: info@hymes.de
Web: www.hymes.de

Kabelmanagement MaxiCharger DC Fast

Haltevorrichtung zum besseren Handling der Ladekabel

HIGHLIGHTS

- Erleichterte Handhabung beim Ladevorgang
- Erhöht die Lebensdauer der Ladekabel
- Optimale Kabelführung
- Großer Aktionsradius

Ab einer Kabellänge von etwa 5,5 m ist der Einsatz dieses optionalen Kabelmanagement-Systems für die MaxiCharger DC Fast Ladestationen empfehlenswert. Zum einen wird hierdurch die Handhabung der doch relativ schweren Kabel erleichtert. Zum anderen sorgt das Kabelmanagement dafür, dass die Ladekabel nicht auf dem Boden liegen und beschädigt werden können.

MECHANISCHE PARAMETER

- Gehäuseart: Robuste Metallausführung
- Abmessungen HxBxT (mm): 340 x 660 x 1430
- Gewicht (kg): 54.9
- Farbe: Anthrazit

BESTELLDATEN

Artikel	Art.-Nr.
Kabelmanagement MaxiCharger DC Fast	4000-0279

HYMES ENERGY

Hymes Energy GmbH
Konrad-Zuse-Str. 3
54552 Daun-Nerdlen
Deutschland

T +49 (0)6592 99 99 27 0
F +49 (0)6592 99 99 27 099
E-Mail: info@hymes.de
Web: www.hymes.de

Betonfundament MaxiCharger DC Fast 160 - 240

Kompaktes Fertigfundament für MaxiCharger DC Fast 160 und 240

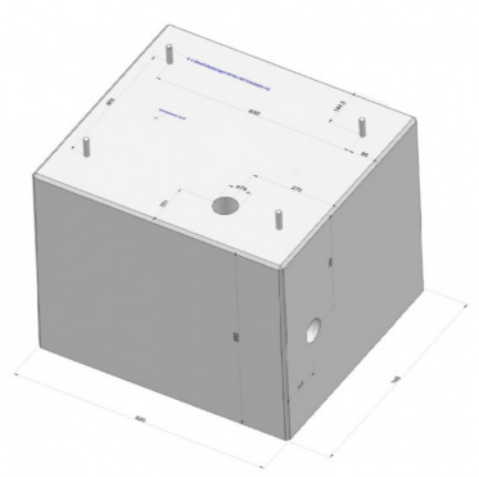

HIGHLIGHTS

- Beton Fertigfundament
- Zum zeit- und kostensparenden Aufbau
- Hochwertiger Stahlbeton C30/37
- Vorhandene Einbauten für Kabeleinführung und Befestigung

Mit dem Beton Fertigfundament kann der Aufbau einer MaxiCharger DC Fast 160/240 Schnellladestation binnen kürzester Zeit realisiert werden. Mittels Gewindeankern wird das Betonfundament einfach auf ein vorbereitetes Planum versetzt. Nach Einführung der Netzanschlussleitungen und Verfüllen der Grube kann die Ladestation sofort montiert werden. Das Fertigfundament ist ab Werk mit den erforderlichen Befestigungspunkten zum Verschrauben der Ladestation vorgesehen. Auch die Netzanschlussleitungen werden bereits an der richtigen Stelle aus dem Fundament für eine möglichst einfache Montage herausgeführt.

MECHANISCHE PARAMETER

- Abmessungen HxBxT (mm): 740 x 820 x 650
- Bohrlochabstand (mm): 63,0 x 45,0
- Gewicht (kg): 575
- Material: Stahlbeton (C30/37)

BESTELLDATEN

Artikel	Art.-Nr.
Betonfundament MaxiCharger DC Fast 160 - 240	4000-0281

HYMES ENERGY

Hymes Energy GmbH
Konrad-Zuse-Str. 3
54552 Daun-Nerdlen
Deutschland

T +49 (0)6592 99 99 27 0
F +49 (0)6592 99 99 27 099
E-Mail: info@hymes.de
Web: www.hymes.de

Betonfundament MaxiCharger DH240 / DH480

Kompaktes Fertigfundament für MaxiCharger DH240 und DH480

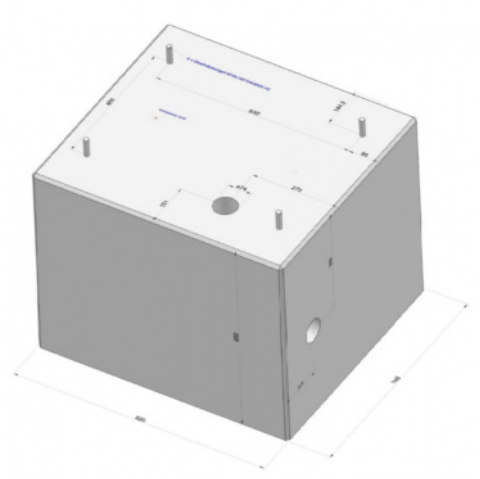

HIGHLIGHTS

- Beton Fertigfundament
- Zum zeit- und kostensparenden Aufbau
- Hochwertiger Stahlbeton C30/37
- Vorhandene Einbauten für Kabeleinführung und Befestigung

Mit dem Beton Fertigfundament kann der Aufbau einer MaxiCharger DH240 / DH 480 Schnellladestation binnen kürzester Zeit realisiert werden. Mittels Gewindeankern wird das Betonfundament einfach auf ein vorbereitetes Planum versetzt. Nach Einführung der Netzanschlussleitungen und Verfüllen der Grube kann die Ladestation sofort montiert werden. Das Fertigfundament ist ab Werk mit den erforderlichen Befestigungspunkten zum Verschrauben der Ladestation vorgesehen. Auch die Netzanschlussleitungen werden bereits an der richtigen Stelle aus dem Fundament für eine möglichst einfache Montage herausgeführt.

MECHANISCHE PARAMETER

- Abmessungen HxBxT (mm): 740 x 820 x 650
- Bohrlochabstand (mm): 63,0 x 45,0
- Gewicht (kg): 575
- Material: Stahlbeton (C30/37)

BESTELLDATEN

Artikel	Art.-Nr.
Betonfundament MaxiCharger DH240 / DH480	4000-0289

HYMES ENERGY

Hymes Energy GmbH
Konrad-Zuse-Str. 3
54552 Daun-Nerdlen
Deutschland

T +49 (0)6592 99 99 27 0
F +49 (0)6592 99 99 27 099
E-Mail: info@hymes.de
Web: www.hymes.de

Standsäule MaxiCharger DC Compact

Stabiler Standfuß zur Aufnahme einer MaxiCharger DC Compact Wallbox

HIGHLIGHTS

- Stabile Standsäule für MaxiCharger DC Compact
- Formschönes und passendes Design
- Robuste Metallausführung

Zur freistehenden Montage des MaxiCharger DC Compact gibt es einen optional erhältlichen Standfuß. Die Standsäule ist in einer robusten Metallausführung gefertigt und sorgt für einen sicheren Stand der Ladestation. Zusätzlich bietet die Standsäule auf beiden Seiten Kabelhalter und eine Aufnahme für die CCS2-Stecker. Die Netzzuleitung kann in der Säule bis zur Ladestation verlegt werden und ist somit absolut vandalismussicher verlegt.

MECHANISCHE PARAMETER

- Gehäuseart: Robuste Metallausführung
- Abmessungen HxBxT (mm): 1500 x 600 x 420
- Höhe inkl. Wallbox (mm): 1500
- Für Anzahl Boxen: 1
- Abmessungen Fuß (mm): 600 x 420
- Bohrlochabstand (mm): 340 x 230
- Gewicht (kg): 18
- Farbe: Weiß
- Material: Pulverbeschichtetes Metall

BESTELLDATEN

Artikel	Art.-Nr.
Standsäule MaxiCharger DC Compact	4000-0280

HYMES ENERGY

Hymes Energy GmbH
Konrad-Zuse-Str. 3
54552 Daun-Nerdlen
Deutschland

T +49 (0)6592 99 99 27 0
F +49 (0)6592 99 99 27 099
E-Mail: info@hymes.de
Web: www.hymes.de

Standsäule MaxiCharger AC (Dual Mount)

Stabiler Standfuß zur Aufnahme von bis zu zwei MaxiCharger AC Wallboxen

HIGHLIGHTS

- Kompakete Standsäule für MaxiCharger AC22 Wallboxen
- Robuste Metallausführung
- Aufnahme für 1 oder 2 Wallboxen
- Platzsparende Montage

Die Standsäule für Wallboxen der MaxiCharger AC22 Serie eine elegante und platzsparende Installationsmöglichkeit für bis zu zwei Ladegeräte. Dank vorgefertigter Bohrlöcher zur Befestigung der Wallbox sowie einer zusätzlichen Öffnung zur Durchführung der Stromleitung ist die Montage denkbar einfach. Die Standsäule ist aufgrund ihrer kompakten und platzsparenden Ausführung auch zur Installation auf engem Raum bestens geeignet.

MECHANISCHE PARAMETER

- Gehäuseart: Robustes Metallgehäuse
- Stoßfestigkeit: IK10
- Standards: Korrosionsbeständigkeit: C4
- Abmessungen HxBxT (mm): 1200 x 196 x 73
- Höhe inkl. Wallbox (mm): 1200
- Für Anzahl Boxen: 1 - 2
- Abmessungen Fuß (mm): 264 x 180
- Gewicht (kg): 7
- Farbe: Schwarz
- Material: Pulverbeschichtetes Metall

BESTELLDATEN

Artikel	Art.-Nr.
Standsäule MaxiCharger AC (Dual Mount)	4000-0325

HYMES ENERGY

Hymes Energy GmbH
Konrad-Zuse-Str. 3
54552 Daun-Nerdlen
Deutschland

T +49 (0)6592 99 99 27 0
F +49 (0)6592 99 99 27 099
E-Mail: info@hymes.de
Web: www.hymes.de

Troniq Modular 90

90kW DC Ladestation zum Laden von Elektrofahrzeugen

HIGHLIGHTS

- DC Ladestation
- 90kW Ladeleistung
- 2 Ladepunkte CCS2
- 2x 4,5m Ladekabel bis 500A
- Großes 15“ Touchscreen-Display
- Eichrechtskonform
- Integriertes Payment-Terminal
- 4G LTE / Ethernet

Die Troniq Modular-Serie ist in verschiedenen Leistungsklassen von 90 bis 210 kW Ladeleistung verfügbar. Die Ladestationen zeichnen sich durch ein kompaktes Design und einfache Handhabung aus. Dank der integrierten Kabelführung ist eine nutzerfreundliche Bedienung sichergestellt. Die Systeme sind auch bereits auf künftige Anforderungen, wie OCPP 2.0.1 und ISO 15118, ausgelegt.

ELEKTRISCHE PARAMETER

- max Eingangsspannung (V): 400
- max. Eingangsstromstärke (A): 162
- Anschlusskabel: 4,5m
- max. Ausgangsspannung (V): 150 - 920
- max. Ladeleistung (kW): 90
- max. Ausgangsstrom (A): 500
- Integrierter zertifizierter MID: Ja
- Effizienz: >95%

BETRIEBSBEDINGUNGEN

- Betriebstemperatur: -25°C bis +55°C
- Luftfeuchtigkeit: 20% bis 85%

MECHANISCHE PARAMETER

- Gehäuseart: Robustes Metallgehäuse
- IP Schutzklasse: IP54
- Stoßfestigkeit: IK10
- Sicherheitsklasse: IEC61851-1 / 21-2 / 23
- Abmessungen HxBxT (mm): 2479 x 866 x 1050
- Gewicht (kg): 610
- Farbe: Verkehrsweiß (RAL9016)
- Material: Edelstahl

KOMMUNIKATION

- RFID Reader: Ja
- 4G LTE/GSM: Ja
- Backend-Anbindung möglich: Ja
- Ethernet-Schnittstelle: Ja
- OCPP Version: 1.6 JSON (vorbereitet für 2.0.1)
- Modbus: TCP/IP
- Payment-Terminal: Ja
- ISO15118-2 Plug&Charge: Vorbereitet

BESTELLDATEN

Artikel	Art.-Nr.
Troniq Modular 90	4000-0292

HYMES ENERGY

Hymes Energy GmbH
Konrad-Zuse-Str. 3
54552 Daun-Nerdlen
Deutschland

T +49 (0)6592 99 99 27 0
F +49 (0)6592 99 99 27 099
E-Mail: info@hymes.de
Web: www.hymes.de

Troniq Modular 150

150kW DC Ladestation zum Laden von Elektrofahrzeugen

HIGHLIGHTS

- DC Ladestation
- 150kW Ladeleistung
- 2 Ladepunkte CCS2
- 2x 4,5m Ladekabel bis 500A
- Großes 15“ Touchscreen-Display
- Eichrechtskonform
- Integriertes Payment-Terminal
- 4G LTE / Ethernet

Die Troniq Modular-Serie ist in verschiedenen Leistungsklassen von 90 bis 210 kW Ladeleistung verfügbar. Die Ladestationen zeichnen sich durch ein kompaktes Design und einfache Handhabung aus. Dank der integrierten Kabelführung ist eine nutzerfreundliche Bedienung sichergestellt. Die Systeme sind auch bereits auf künftige Anforderungen, wie OCPP 2.0.1 und ISO 15118, ausgelegt.

ELEKTRISCHE PARAMETER

- max Eingangsspannung (V): 400
- max. Eingangsstromstärke (A): 268
- Anschlusskabel: 4,5m
- max. Ausgangsspannung (V): 150 - 920
- max. Ladeleistung (kW): 210
- max. Ausgangsstrom (A): 500
- Integrierter zertifizierter MID: Ja
- Effizienz: >95%

BETRIEBSBEDINGUNGEN

- Betriebstemperatur: -25°C bis +55°C
- Luftfeuchtigkeit: 20% bis 85%

MECHANISCHE PARAMETER

- Gehäuseart: Robustes Metallgehäuse
- IP Schutzklasse: IP54
- Stoßfestigkeit: IK10
- Sicherheitsklasse: IEC61851-1 / 21-2 / 23
- Abmessungen HxBxT (mm): 2479 x 866 x 1050
- Gewicht (kg): 630
- Farbe: Verkehrsweiß (RAL9016)
- Material: Edelstahl

KOMMUNIKATION

- RFID Reader: Ja
- 4G LTE/GSM: Ja
- Backend-Anbindung möglich: Ja
- Ethernet-Schnittstelle: Ja
- OCPP Version: 1.6 JSON (vorbereitet für 2.0.1)
- Modbus: TCP/IP
- Payment-Terminal: Ja
- ISO15118-2 Plug&Charge: Vorbereitet

BESTELLDATEN

Artikel	Art.-Nr.
Troniq Modular 150	4000-0293

HYMES ENERGY

Hymes Energy GmbH
Konrad-Zuse-Str. 3
54552 Daun-Nerdlen
Deutschland

T +49 (0)6592 99 99 27 0
F +49 (0)6592 99 99 27 099
E-Mail: info@hymes.de
Web: www.hymes.de

Troniq Modular 210

210kW High Power Charger für Elektrofahrzeuge

HIGHLIGHTS

- DC High Power Charger
- 210kW Ladeleistung
- 2 Ladepunkte CCS2
- 2x 4,5m Ladekabel bis 500A
- Großes 15“ Touchscreen-Display
- Eichrechtskonform
- Integriertes Payment-Terminal
- 4G LTE / Ethernet

Die Troniq Modular-Serie ist in verschiedenen Leistungsklassen von 90 bis 210 kW Ladeleistung verfügbar. Die Ladestationen zeichnen sich durch ein kompaktes Design und einfache Handhabung aus. Dank der integrierten Kabelführung ist eine nutzerfreundliche Bedienung sichergestellt. Die Systeme sind auch bereits auf künftige Anforderungen, wie OCPP 2.0.1 und ISO 15118, ausgelegt.

ELEKTRISCHE PARAMETER

- max Eingangsspannung (V): 400
- max. Eingangsstromstärke (A): 374
- Anschlusskabel: 4,5m
- max. Ausgangsspannung (V): 150 - 920
- max. Ladeleistung (kW): 320
- max. Ausgangsstrom (A): 500
- Integrierter zertifizierter MID: Ja
- Effizienz: >95%

BETRIEBSBEDINGUNGEN

- Betriebstemperatur: -25°C bis +55°C
- Luftfeuchtigkeit: 20% bis 95%

MECHANISCHE PARAMETER

- Gehäuseart: Robustes Metallgehäuse
- IP Schutzklasse: IP54
- Stoßfestigkeit: IK10
- Sicherheitsklasse: IEC61851-1 / 21-2 / 23
- Abmessungen HxBxT (mm): 2479 x 866 x 1050
- Gewicht (kg): 650
- Farbe: Verkehrsweiß (RAL9016)
- Material: Edelstahl

KOMMUNIKATION

- RFID Reader: Ja
- 4G LTE/GSM: Ja
- Backend-Anbindung möglich: Ja
- Ethernet-Schnittstelle: Ja
- OCPP Version: 1.6 JSON (vorbereitet für 2.0.1)
- Modbus: TCP/IP
- Payment-Terminal: Ja
- ISO15118-2 Plug&Charge: Vorbereitet

BESTELLDATEN

Artikel	Art.-Nr.
Troniq Modular 210	4000-0294

HYMES ENERGY

Hymes Energy GmbH
Konrad-Zuse-Str. 3
54552 Daun-Nerdlen
Deutschland

T +49 (0)6592 99 99 27 0
F +49 (0)6592 99 99 27 099
E-Mail: info@hymes.de
Web: www.hymes.de

Troniq High Power 320

320kW High Power Charger für Elektrofahrzeuge

HIGHLIGHTS

- DC High Power Charger
- 320kW Ladeleistung
- 2 Ladepunkte CCS2
- 2x 4,5m Ladekabel bis 500A
- Großes 15“ Touchscreen-Display
- Eichrechtskonform
- Integriertes Payment-Terminal
- 4G LTE / Ethernet

Mit den High Power Modellen wird die Troniq-Produktfamilie um zwei weitere Modelle mit Ladeleistungen von bis zu 400 kW ergänzt. Die Charger sind trotz der sehr hohen Ladeleistungen in einem ähnlich schlanken Design wie die kleineren Modelle gehalten. Dank Eichrechtszertifizierung sind diese Ladestationen optimal für den Einsatz im öffentlichen Bereich geeignet.

ELEKTRISCHE PARAMETER

- max Eingangsspannung (V): 400
- max. Eingangsstromstärke (A): 615
- Anschlusskabel: 4,5m
- max. Ausgangsspannung (V): 150 - 980
- max. Ladeleistung (kW): 400
- max. Ausgangsstrom (A): 500
- Integrierter zertifizierter MID: Ja
- Effizienz: >95%

BETRIEBSBEDINGUNGEN

- Betriebstemperatur: -30°C bis +55°C
- Luftfeuchtigkeit: 20% bis 95%

MECHANISCHE PARAMETER

- Gehäuseart: Robustes Metallgehäuse
- IP Schutzklasse: IP54
- Stoßfestigkeit: IK10
- Sicherheitsklasse: IEC61851-1 / 21-2 / 23
- Abmessungen HxBxT (mm): 2479 x 866 x 1050
- Gewicht (kg): 750
- Farbe: Verkehrsweiß (RAL9016)
- Material: Verzinkter rostfreier Stahl

KOMMUNIKATION

- RFID Reader: Ja
- 4G LTE/GSM: Ja
- Backend-Anbindung möglich: Ja
- Ethernet-Schnittstelle: Ja
- OCPP Version: 1.6 JSON (vorbereitet für 2.0.1)
- Modbus: TCP/IP
- Payment-Terminal: Ja
- ISO15118-2 Plug&Charge: Vorbereitet

BESTELLDATEN

Artikel	Art.-Nr.
Troniq High Power 320	4000-0295

HYMES ENERGY

Hymes Energy GmbH
Konrad-Zuse-Str. 3
54552 Daun-Nerdlen
Deutschland

T +49 (0)6592 99 99 27 0
F +49 (0)6592 99 99 27 099
E-Mail: info@hymes.de
Web: www.hymes.de

Troniq High Power 400

400kW High Power Charger für Elektrofahrzeuge

HIGHLIGHTS

- DC High Power Charger
- 400kW Ladeleistung
- 2 Ladepunkte CCS2
- 2x 4,5m Ladekabel bis 500A
- Großes 15“ Touchscreen-Display
- Eichrechtskonform
- Integriertes Payment-Terminal
- 4G LTE / Ethernet

Mit den High Power Modellen wird die Troniq-Produktfamilie um zwei weitere Modelle mit Ladeleistungen von bis zu 400 kW ergänzt. Die Charger sind trotz der sehr hohen Ladeleistungen in einem ähnlich schlanken Design wie die kleineren Modelle gehalten. Dank Eichrechtszertifizierung sind diese Ladestationen optimal für den Einsatz im öffentlichen Bereich geeignet.

ELEKTRISCHE PARAMETER

- max Eingangsspannung (V): 400
- max. Eingangsstromstärke (A): 608
- Anschlusskabel: 4,5m
- max. Ausgangsspannung (V): 150 - 980
- max. Ladeleistung (kW): 400
- max. Ausgangsstrom (A): 500
- Integrierter zertifizierter MID: Ja
- Effizienz: >95%

BETRIEBSBEDINGUNGEN

- Betriebstemperatur: -30°C bis +55°C
- Luftfeuchtigkeit: 20% bis 95%

MECHANISCHE PARAMETER

- Gehäuseart: Robustes Metallgehäuse
- IP Schutzklasse: IP54
- Stoßfestigkeit: IK10
- Sicherheitsklasse: IEC61851-1 / 21-2 / 23
- Abmessungen HxBxT (mm): 2479 x 866 x 1050
- Gewicht (kg): 780
- Farbe: Verkehrsweiß (RAL9016)
- Material: Verzinkter rostfreier Stahl

KOMMUNIKATION

- RFID Reader: Ja
- 4G LTE/GSM: Ja
- Backend-Anbindung möglich: Ja
- Ethernet-Schnittstelle: Ja
- OCPP Version: 1.6 JSON (vorbereitet für 2.0.1)
- Modbus: TCP/IP
- Payment-Terminal: Ja
- ISO15118-2 Plug&Charge: Vorbereitet

BESTELLDATEN

Artikel	Art.-Nr.
Troniq High Power 400	4000-0296

HYMES ENERGY

Hymes Energy GmbH
Konrad-Zuse-Str. 3
54552 Daun-Nerdlen
Deutschland

T +49 (0)6592 99 99 27 0
F +49 (0)6592 99 99 27 099
E-Mail: info@hymes.de
Web: www.hymes.de

HEM2 - Wallbox- und Energiemanager

Home Energy Management System

HIGHLIGHTS

- PV-Überschussladen
- Erstellen von Laderegeln
- Benutzerverwaltung
- Lastmanagement
- WLAN
- Verbrauchsübersichten
- Visualisierung von Energieflüssen
- OCPP 1.6J (Server & Client)
- Export von Ladetransaktionen

Der HEM2 Wallbox- und Energiemanager ist eine intelligente Steuereinheit für Wallboxen mit vielfältigen Einsatzmöglichkeiten. Der HEM2 kann alle Energieflüsse im Haushalt überwachen und sorgt für eine effiziente Nutzung der produzierten Solarenergie. In Verbindung mit einem geeigneten MID-Zähler kann dynamisches Lastmanagement für bis zu zwei Ladepunkte realisiert werden. Der HEM2 unterstützt eine Vielzahl verschiedener Fabrikate. Alle Ladetransaktionen werden dokumentiert und können exportiert werden. Eine Zuweisung von RFID-Karten zur eindeutigen Nutzerzuordnung und Erstellung von Abrechnungen ist ebenfalls möglich.

Mit dem HEM2 lässt sich eine „einfache“ Wallbox zu einem intelligenten Gerät aufrüsten und unterstützt dann das OCPP 1.6J/S Protokoll. Dies eröffnet weitere Möglichkeiten wie z.B. Einbindung in ein Backend-System, etc.. Der HEM2 kann Ihren PV-Eigenverbrauch optimieren und Sie laden das E-Auto zum Beispiel nur dann, wenn ausreichend Strom von der Photovoltaik-Anlage produziert wird. Steuern Sie nicht nur Ihre Wallbox, sondern vergeben Sie benutzerspezifische Laderegeln (z.B. zeitverzögertes Laden, nur PV-Strom Laden, uvm.) Sämtliche Einstellungen können einfach und komfortabel über die browserbasierte Benutzeroberfläche vorgenommen werden.

MECHANISCHE PARAMETER

- Gehäuseart: Kunststoffgehäuse
- Abmessungen HxBxT (mm): 70 x 90 x 70
- Gewicht (kg): 0.2
- Farbe: Schwarz

KOMMUNIKATION

- Backend-Anbindung möglich: Ja
- OCPP Version: 1.6 JSON
- Modbus: RTU (RS485) + TCP/IP
- Pot.-freier Schaltkontakt (§14a EnWG): Ja

OPTIONAL

- Zubehör: USB LAN-Adapter Kit (4000-0249)

ELEKTRISCHE PARAMETER

- max Eingangsspannung (V): 230

BESTELLDATEN

Artikel	Art.-Nr.
HEM2 - Wallbox- und Energiemanager	4000-0245

HYMES ENERGY

Hymes Energy GmbH
Konrad-Zuse-Str. 3
54552 Daun-Nerdlen
Deutschland

T +49 (0)6592 99 99 27 0
F +49 (0)6592 99 99 27 099
E-Mail: info@hymes.de
Web: www.hymes.de

DLM Pro - Dynamischer Lademanager

Professioneller Last- und Energiemanager

HIGHLIGHTS

- Last- und Energiemanagement
- PV-Überschussladen
- Benutzerverwaltung
- Verbrauchsübersichten
- WLAN
- Export von Ladetransaktionen
- Visualisierung von Energieflüssen
- OCPP 1.6J (Server & Client)
- Einfache browserbasierte Programmierung

Mit dem DLM Pro bietet HYMES eine professionelle Lösung für herstellerübergreifendes dynamisches Last- und Lademanagement. Der DLM Pro kann sowohl AC- als auch DC-Ladestationen steuern und unterstützt zudem eine Vielzahl an PV-Wechselrichtern und Energiespeichern. Dies ermöglicht die intelligente Steuerung von Energieflüssen. Der DLM Pro kann als eigenständiges Gerät betrieben werden, um statisches Lastmanagement abzubilden.

Die Kommunikationsprotokolle Modbus und OCPP erlauben die Steuerung unterschiedlicher von AC- und DC-Ladestationen. Mehr als 100 Ladepunkte können mit einem DLM Pro verwaltet werden. Das Gerät optimiert den Eigenverbrauch in Verbindung mit PV-Anlagen und bietet vielfältige Konfigurationsmöglichkeiten. Der DLM Pro verfügt über eine Benutzeroberfläche, die per Webbrowser aufgerufen und alle Einstellungen vorgenommen werden können. RFID-Karten können für jeden Ladepunkt freigeschaltet oder gesperrt werden. Über die Exportfunktion besteht die Möglichkeit, Ladevorgänge zur internen Abrechnung im CSV-Format auszulesen. Es können sowohl einzelne Nutzer priorisiert als auch Fahrzeuge zeitgesteuert geladen werden.

ELEKTRISCHE PARAMETER

- max Eingangsspannung (V): 230

BETRIEBSBEDINGUNGEN

- Betriebstemperatur: +5°C bis +45°C

MECHANISCHE PARAMETER

- Gehäuseart: Kunststoffgehäuse
- IP Schutzklasse: IP51
- Abmessungen HxBxT (mm): 70 x 90 x 70
- Gewicht (kg): 0.2
- Farbe: Schwarz

KOMMUNIKATION

- Backend-Anbindung möglich: Ja
- OCPP Version: 1.6 JSON
- Modbus: RTU (RS485) + TCP/IP
- Pot.-freier Schaltkontakt (§14a EnWG): Ja

OPTIONAL

- Zubehör: USB LAN-Adapter Kit (4000-0249)

BESTELLDATEN

Artikel	Art.-Nr.
DLM Pro - Dynamischer Lademanager	4000-0246

HYMES ENERGY

Hymes Energy GmbH
Konrad-Zuse-Str. 3
54552 Daun-Nerdlen
Deutschland

T +49 (0)6592 99 99 27 0
F +49 (0)6592 99 99 27 099
E-Mail: info@hymes.de
Web: www.hymes.de

Ladepunkt-Lizenz für DLM Pro

Gerätbezogene Software-Lizenz (ohne Hardware)

Der DLM Pro enthält ab Werk drei Ladepunkt-Lizenzen. Für zusätzliche Ladepunkte können weitere Lizenzen erworben werden. Diese sind unbegrenzt gültig und ermöglichen eine flexible Erweiterung des Lastmanagement-Systems.

HIGHLIGHTS

- Ladepunkt-Lizenz für DLM Pro
- Software-Lizenz für 1 Ladepunkt

BESTELLDATEN

Artikel	Art.-Nr.
Ladepunkt-Lizenz für DLM Pro	4000-0247

HYMES ENERGY

Hymes Energy GmbH
Konrad-Zuse-Str. 3
54552 Daun-Nerdlen
Deutschland

T +49 (0)6592 99 99 27 0
F +49 (0)6592 99 99 27 099
E-Mail: info@hymes.de
Web: www.hymes.de

Lobas Lastmanagement

Professionelles Lastmanagement für Ladeinfrastruktur

HIGHLIGHTS

- Spitzenlastvermeidung
- 60 % schnelleres Laden
- Modbus TCP / RTU
- MQTT
- PV-Überschussladen
- RS485
- WLAN / Ethernet
- herstellerunabhängig
- Integration vorhandener Speicherlösungen
- 2x USB 2.0

Je mehr Ladestationen an einem Standort angeschlossen werden, desto höher ist die Gefahr von Netzüberlastungen und kostenintensiven Lastspitzen. Mit Lobas – dem Lastmanagement von energielenker solutions – vermeiden Sie diese Gefahr und können ohne Sorge mehrere Fahrzeuge gleichzeitig laden! Und das Beste: Sie können kostengünstigen und selbst erzeugten Solarstrom Ihrer angebundenen PV-Anlage nutzen. Lobas sorgt für eine kontinuierliche Netzstabilität und vermeidet Lastspitzen, auch wenn mehrere Ladestationen gleichzeitig in Betrieb sind. Die begrenzt zur Verfügung stehende Anschlussleistung an Ihrem Standort wird ganz nach Ihren Bedürfnissen auf die einzelnen Ladepunkte verteilt. Dabei kann Lobas auch weitere Verbraucher, PV-Anlagen etc. berücksichtigen und bietet die Möglichkeit eines dynamischen Lastmanagements. Für detailliertere Auswertungen und Prognosen von Verbräuchen können Sie Lobas optional mit unserem energy monitor verknüpfen, sodass Sie über ein ganzheitliches Energiemanagement an Ihrem Standort verfügen.

MECHANISCHE PARAMETER

- Gehäuseart: Kunststoffgehäuse
- IP Schutzklasse: IP20
- Abmessungen HxBxT (mm): 90 x 162 x 60
- Gewicht (kg): 0.3
- Farbe: Schwarz

KOMMUNIKATION

- Ethernet-Schnittstelle: Ja
- OCPP Version: 1.6 JSON
- Modbus: RTU (RS485) + TCP/IP

OPTIONAL

- Zubehör: Ladepunkt-Lizenz (4000-0301)

BETRIEBSBEDINGUNGEN

- Betriebstemperatur: 5°C bis 40°C
- Luftfeuchtigkeit: 5% bis 95%

BESTELLDATEN

Artikel	Art.-Nr.
Lobas Lastmanagement	4000-0300

HYMES ENERGY

Hymes Energy GmbH
Konrad-Zuse-Str. 3
54552 Daun-Nerdlen
Deutschland

T +49 (0)6592 99 99 27 0
F +49 (0)6592 99 99 27 099
E-Mail: info@hymes.de
Web: www.hymes.de

Ladepunktlizenz für Lobas / Enbas

Gerätbezogene Software-Lizenz (ohne Hardware)

HIGHLIGHTS

- Ladepunkt-Lizenz für Lobas und Enbas
- Software-Lizenz für 1 Ladepunkt

Zum Betrieb der Lobas / Enbas Geräte kann die erforderliche Zahl der benötigten Ladepunkt-Lizenzen auf das Grundgerät aufgebucht werden. Selbstverständlich ist es auch möglich, bei einer Erweiterung der vorhandenen Ladeinfrastruktur weiterere Lizenzen hinzu zu buchen. Die Lizenzen haben eine unbegrenzte Laufzeit. Dadurch ist das System sehr flexibel und spart Kosten.

BESTELLDATEN

Artikel	Art.-Nr.
Ladepunktlizenz für Lobas / Enbas	4000-0301

HYMES ENERGY

Hymes Energy GmbH
Konrad-Zuse-Str. 3
54552 Daun-Nerdlen
Deutschland

T +49 (0)6592 99 99 27 0
F +49 (0)6592 99 99 27 099
E-Mail: info@hymes.de
Web: www.hymes.de

Enbas Energiemanager

Professionelles Home Energy Management System

Enbas revolutioniert die Energieversorgung – kostengünstig, einfach und CO_2-sparend. Diese innovative Lösung ermöglicht die intelligente Steuerung und Vernetzung von Ladestationen, Stromzählern, Batterien, Wechselrichtern und Wärmepumpen. So wird der Eigenverbrauch optimiert und die Kosten gesenkt. Eine Vielzahl von Komponenten wie Ladestationen , Zähler, We chselrichter, Batteriespeicher und Backends sind bereits angebunden und erfolgreich getestet. Der optional erhältliche Heat Control ist in der Lage unabhängig von vorhandenen Schnittstellen Wärmepumpen sämtlicher Hersteller zu steuern.

Enbas bietet ein übersichtliches Dashboard, welches eine Visualisierung aller Energieflüsse, Verbrauchs- und Erzeugungsdaten an jedem Standort bereitstellt. In der selben Oberfläche können Konfigurationen und individuelle Regeln festgelegt werden.

ELEKTRISCHE PARAMETER

- max Eingangsspannung (V): 240

BETRIEBSBEDINGUNGEN

- Betriebstemperatur: 5°C bis 40°C

HIGHLIGHTS

- Steuerung sämtlicher Energieflüsse
- Keine laufenden Kosten
- Modbus TCP / RTU
- Integration und Steuerung von Wärmepumpen aller Art
- Berücksichtigung v. Wetter- und Strompreisprognosen
- RS485
- OCPP 1.6J
- Kompatibilität mit über 100 Herstellern
- Priorisierung, Laderegeln und PV-Überschuss
- Selbstlernendes System dank KI-Unterstützung

MECHANISCHE PARAMETER

- Gehäuseart: Kunststoffgehäuse
- IP Schutzklasse: IP20
- Abmessungen HxBxT (mm): 90 x 160 x 60
- Gewicht (kg): 0.3
- Farbe: Schwarz

KOMMUNIKATION

- Ethernet-Schnittstelle: Ja
- OCPP Version: 1.6 JSON
- Modbus: RTU (RS485) + TCP/IP
- Pot.-freier Schaltkontakt (§14a EnWG): Ja

OPTIONAL

- Zubehör: Ladepunkt-Lizenz (4000-0301)

BESTELLDATEN

Artikel	Art.-Nr.
Enbas Energiemanager	4000-0302

HYMES ENERGY

Hymes Energy GmbH
Konrad-Zuse-Str. 3
54552 Daun-Nerdlen
Deutschland

T +49 (0)6592 99 99 27 0
F +49 (0)6592 99 99 27 099
E-Mail: info@hymes.de
Web: www.hymes.de

Klappwandler für Wandlermessung

Messwandler um Einsatz in Verbindung mit Wandlermessgeräten

HIGHLIGHTS

- Präzise Umwandlung von bis zu 300A auf 5A Sekundär
- Split-Core Technologie für einfache Installation
- Für alle Messwandlerzähler mit 5A Messeingang geeignet

Klappwandler für Wandlermessung 250A - 5A, 3 Stück pro Zähler erforderlich
passend zu Artikelnummer 4000-0268

MECHANISCHE PARAMETER

- Gehäuseart: Robustes Kunststoffgehäuse
- Abmessungen HxBxT (mm): 65 x 45 x 40
- Gewicht (kg): 0.2

BESTELLDATEN

Artikel	Art.-Nr.
Klappwandler für Wandlermessung	4000-0269

HYMES ENERGY

Hymes Energy GmbH
Konrad-Zuse-Str. 3
54552 Daun-Nerdlen
Deutschland

T +49 (0)6592 99 99 27 0
F +49 (0)6592 99 99 27 099
E-Mail: info@hymes.de
Web: www.hymes.de

Mobile Wallbox P3PM2T2

Portables AC Ladegerät (3-phasig)

HIGHLIGHTS

- Portables AC Ladegerät (3-phasig)
- 11kW Ladeleistung
- 1 Ladepunkt Typ2 (Stecker)
- 8m Ladekabel
- Timer-Funktion für verzögerten Start
- Stecker Typ 2 Standard
- Einstellbarer Nennstrom von 8A - 16A
- CEE Stecker 16A
- Lieferung in praktischer Tasche

Das P3PM2T2 ist ein portables Ladegerät für Elektrofahrzeuge nach Ladebetriebsart 2. Fahrzeugseitig ist ein Typ-2-Stecker verbaut. Der Anschluss ans Stromnetz erfolgt einfach über einen 16A-CEE-Stecker. Dank einer Kabellänge von 8 Metern können auch größere Entfernungen überbrückt werden.

ELEKTRISCHE PARAMETER

- max Eingangsspannung (V): 380-450
- max. Eingangsstromstärke (A): 16
- Anschlusskabel: 8m
- max. Ausgangsspannung (V): 400
- max. Ladeleistung (kW): 11
- max. Ausgangsstrom (A): 16

BETRIEBSBEDINGUNGEN

- Betriebstemperatur: -30°C bis +50°C
- Luftfeuchtigkeit: 5% bis 95%

MECHANISCHE PARAMETER

- Gehäuseart: Robustes Kunststoffgehäuse
- IP Schutzklasse: IP65
- Sicherheitsklasse: Brandschutz UL94 V-0
- Abmessungen HxBxT (mm): 205 x 90 x 62
- Gewicht (kg): 3,3
- Farbe: Schwarz / Rot

KOMMUNIKATION

- RFID Reader: Zum Laden von Elektrofahrzeugen

BESTELLDATEN

Artikel	Art.-Nr.
Mobile Wallbox P3PM2T2	4000-0150

HYMES ENERGY

Hymes Energy GmbH
Konrad-Zuse-Str. 3
54552 Daun-Nerdlen
Deutschland

T +49 (0)6592 99 99 27 0
F +49 (0)6592 99 99 27 099
E-Mail: info@hymes.de
Web: www.hymes.de

Komfort-Ladekabel Typ 2/7.5

Typ2 Ladekabel für Elektrofahrzeuge mit 7,5m Länge

HIGHLIGHTS

- Typ2 Ladekabel
- Bis 22kW Ladeleistung geeignet
- 7,5m Kabellänge
- 3-phasiges Laden (32A)
- An den Steckern angebrachte Schutzkappen
- Hohe Lebensdauer: >50.000 Steckvorgänge
- UV-beständiges Kabel

Das German Charge Komfort Ladekabel Typ 2/7.5 ist mit Typ 2 Anschlüssen gemäß IEC 62196 ausgestattet. Mit einer Kabellänge von 7,5 Metern kann auch eine etwas weiter entfernt stehende Ladestation problemlos erreicht werden. Die fest mit dem Stecker verbundene Schutzkappe schützt die Steckerkontakte optimal vor unbeabsichtigten Verunreinigungen.

ELEKTRISCHE PARAMETER

- max Eingangsspannung (V): 480
- max. Eingangsstromstärke (A): 32
- Anschlusskabel: 7,5m
- max. Ausgangsspannung (V): 480
- max. Ladeleistung (kW): 22
- max. Ausgangsstrom (A): 32

BETRIEBSBEDINGUNGEN

- Betriebstemperatur: -25°C bis +50°C
- Luftfeuchtigkeit: 5% bis 95%

MECHANISCHE PARAMETER

- Gehäuseart: Kunststoffgehäuse
- IP Schutzklasse: IP54
- Standards: IEC62196-1/2; 2014/35/EU
- Abmessungen HxBxT (mm): 130 x 400 x 380
- Gewicht (kg): 4
- Farbe: Schwarz
- Material: Kabel: wasserdicht aus TPE-Material (TPU)

BESTELLDATEN

Artikel	Art.-Nr.
Komfort-Ladekabel Typ 2/7.5	4000-0104

HYMES ENERGY

Hymes Energy GmbH
Konrad-Zuse-Str. 3
54552 Daun-Nerdlen
Deutschland

T +49 (0)6592 99 99 27 0
F +49 (0)6592 99 99 27 099
E-Mail: info@hymes.de
Web: www.hymes.de

Ladekabel Typ 2/5

Typ2 Ladekabel für Elektrofahrzeuge mit 5m Länge

HIGHLIGHTS

- Typ2 Ladekabel
- Bis 22kW Ladeleistung geeignet
- 5m Kabellänge
- 3-phasiges Laden (32A)
- An den Steckern angebrachte Schutzkappen
- Hohe Lebensdauer: >50.000 Steckvorgänge
- UV-beständiges Kabel

Mit einer Länge von 5 Metern ist das German Charge Ladekabel Typ 2/5 leicht und speziell für den Einsatz unterwegs ideal geeignet. Die fest mit dem Stecker verbundene Schutzkappe schützt die Steckerkontakte optimal vor unbeabsichtigten Verunreinigungen. Das Ladekabel ist mit Typ 2 Anschlüssen gemäß IEC 62196 ausgestattet.

ELEKTRISCHE PARAMETER

- max Eingangsspannung (V): 480
- max. Eingangsstromstärke (A): 32
- Anschlusskabel: 5m
- max. Ausgangsspannung (V): 480
- max. Ladeleistung (kW): 22
- max. Ausgangsstrom (A): 32

BETRIEBSBEDINGUNGEN

- Betriebstemperatur: -25°C bis +50°C
- Luftfeuchtigkeit: 5% bis 95%

MECHANISCHE PARAMETER

- Gehäuseart: Kunststoffgehäuse
- IP Schutzklasse: IP54
- Standards: IEC62196-1/2; 2014/35/EU
- Abmessungen HxBxT (mm): 80 x 400 x 380
- Gewicht (kg): 3
- Farbe: Schwarz
- Material: Kabel: wasserdicht aus TPE-Material (TPU)

KOMMUNIKATION

- OCPP Version: Nein

BESTELLDATEN

Artikel	Art.-Nr.
Ladekabel Typ 2/5	4000-0105

HYMES ENERGY

Hymes Energy GmbH
Konrad-Zuse-Str. 3
54552 Daun-Nerdlen
Deutschland

T +49 (0)6592 99 99 27 0
F +49 (0)6592 99 99 27 099
E-Mail: info@hymes.de
Web: www.hymes.de

ECO Ladekabel Typ 2/10

Typ2 Ladekabel für Elektrofahrzeuge mit 10m Länge

HIGHLIGHTS

- Typ2 Ladekabel
- Bis 22kW Ladeleistung geeignet
- 10m Kabellänge
- 3-phasiges Laden (32A)
- An den Steckern angebrachte Schutzkappen
- Hohe Lebensdauer: >10.000 Steckvorgänge
- UV-beständiges Kabel

Mit dem German Charge ECO Ladekabel Typ 2/10 bringt Hymes Energy ein besonders langes Ladekabel mit einer Länge von 10m auf den Markt. Das Kabel ist mit Typ 2 Anschlüssen gemäß IEC 62196 ausgestattet. Dank der angebrachten Abdeckkappen können die Steckerkontakte optimal vor unbeabsichtigten Verunreinigungen nach dem Gebrauch geschützt werden.

ELEKTRISCHE PARAMETER

- max Eingangsspannung (V): 480
- max. Eingangsstromstärke (A): 32
- Anschlusskabel: 10m
- max. Ausgangsspannung (V): 480
- max. Ladeleistung (kW): 22
- max. Ausgangsstrom (A): 32

BETRIEBSBEDINGUNGEN

- Betriebstemperatur: -30°C bis +50°C
- Luftfeuchtigkeit: 5% bis 95%

MECHANISCHE PARAMETER

- Gehäuseart: Kunststoffgehäuse
- IP Schutzklasse: IP55
- Standards: IEC62196-1/2; 2014/35/EU
- Abmessungen HxBxT (mm): 90 x 455 x 390
- Gewicht (kg): 5
- Farbe: Schwarz / Blau
- Material: Kabel: wasserdicht aus TPE-Material (TPU)

BESTELLDATEN

Artikel	Art.-Nr.
ECO Ladekabel Typ 2/10	4000-0086

HYMES ENERGY

Hymes Energy GmbH
Konrad-Zuse-Str. 3
54552 Daun-Nerdlen
Deutschland

T +49 (0)6592 99 99 27 0
F +49 (0)6592 99 99 27 099
E-Mail: info@hymes.de
Web: www.hymes.de

German Charge RFID-Karte

Karte zur Nutzer-Authentifizierung an Ladestationen

HIGHLIGHTS

- Zur Freischaltung von Ladevorgängen
- Geeignet für Ladestationen mit Miface Classic 1k
- Zur Nutzung in Verbindung mit Backend-Systemen

German Charge RFID-Karte für Ladestationen, Typ Mifare Classic 1k – zur sicheren Nutzeridentifikation und einfachen Autorisierung von Ladevorgängen.

MECHANISCHE PARAMETER

- Abmessungen HxBxT (mm): 54 x 86 x 0.8
- Gewicht (kg): 0.01
- Farbe: Schwarz / Weiß
- Material: Plastik

KOMMUNIKATION

- RFID Reader: Ja
- Backend-Anbindung möglich: Optional

BESTELLDATEN

Artikel	Art.-Nr.
German Charge RFID-Karte	4000-0117

HYMES ENERGY

Hymes Energy GmbH
Konrad-Zuse-Str. 3
54552 Daun-Nerdlen
Deutschland

T +49 (0)6592 99 99 27 0
F +49 (0)6592 99 99 27 099
E-Mail: info@hymes.de
Web: www.hymes.de

power to the people

Hymes Energy GmbH
Konrad-Zuse-Str. 3
54552 Daun-Nerdlen
Deutschland
Telefon: +49 6592 9999 27 0
Telefax: +49 6592 9999 27 099
E-Mail: info@hymes.de
Internet: www.hymes.de

www.hymes.de

HYMES ENERGY

Stand: 2/2026